heimatec® GmbH
Präzisionswerkzeuge
Carl-Benz-Str. 4
D-77871 Renchen
Tel. +49 78 43 / 94 66 - 0
Fax +49 78 43 / 94 66 - 66
www.heimatec.com
info@heimatec.com

heimatec®

Winkel- Fräs- und Bohrkopf

Radial milling and drilling head

Tête de fraisage et de perçage radiale

Darstellung symbolisch
symbolical drawing
schéma symbolique

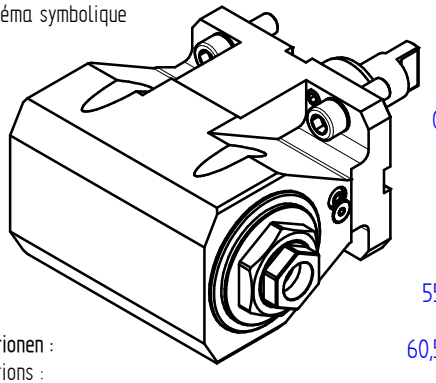

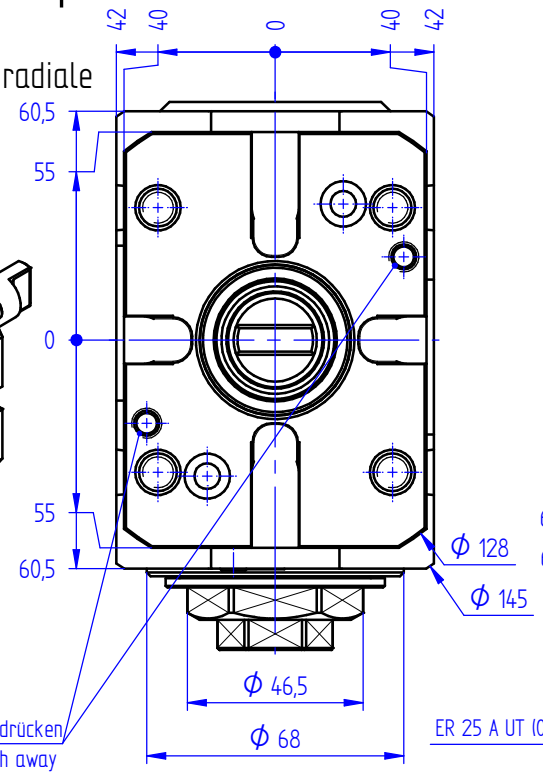

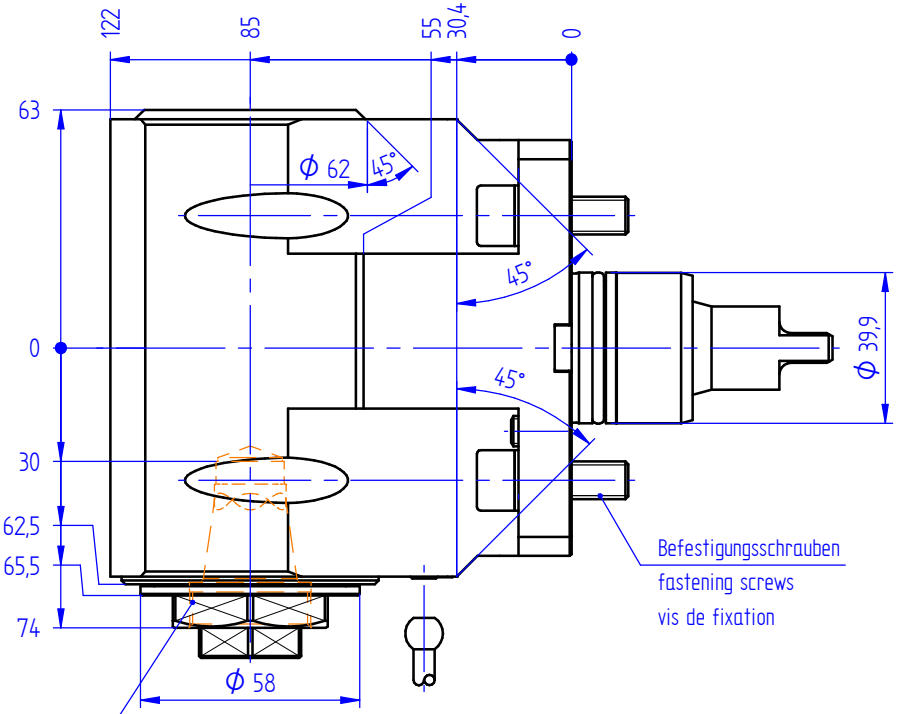

$n_2 = -n_1$

Optionen :
options :
options :

Spannmuttern
clamping nuts
ecrous de serrage

Spannzangen
collets
les pinces

Gewindebohrzangen
tapping collets
pinces de taraudage

Wechseleinsatz u-tec
insert u-tec
insert u-tec

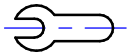

Bedienschlüsselsatz
set of wrench
jeu de clés

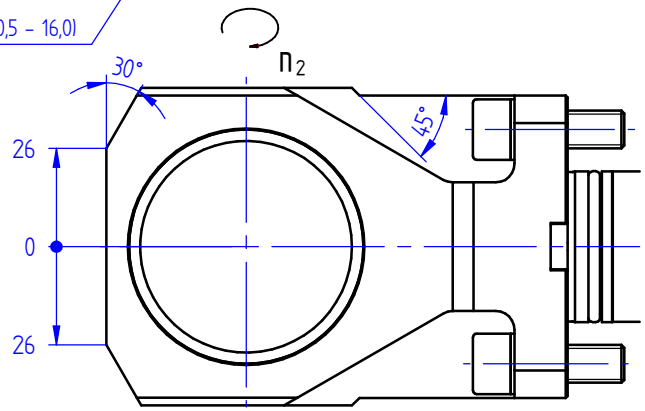

i	=	1:1
M_2 max. [Nm]	=	50
n_2 max. [min^{-1}]	=	6000

Bestell - Nr.
ref.no. / No.de cde.

8 030 45 139

» weitere Ausführungen auf Anfrage
other models on request
autres modèles sur demande