Schwarzwaldstr. 13
77871 Renchen

Tel. (07843) 94 66-0
Fax.(07843) 94 66-66

heimatec

Winkel- Bohr- und Fräskopf

Radial drilling and milling head

Tête de perçage et de fraisage radiale

i ≠ 1

mit kombinierter Kühlmittelzufuhr
with combined coolant supply
arrosage combiné

p x n Diagramm: D 00 000
p x n diagram: D 00 000
diagramme p x n : D 00 000

Trockenlauf bedingt möglich!
use without coolant partly possible
l'utililsation sans arrosage est partiellement possible

Darstellung symbolisch
symbolical drawing
schéma symbolique

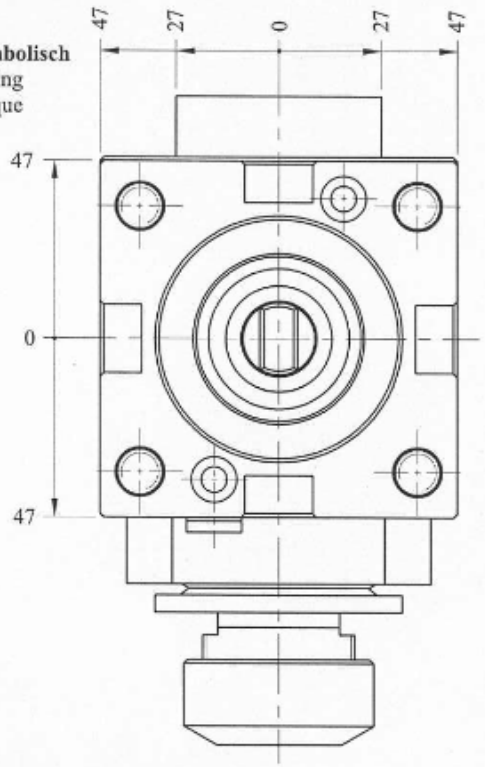

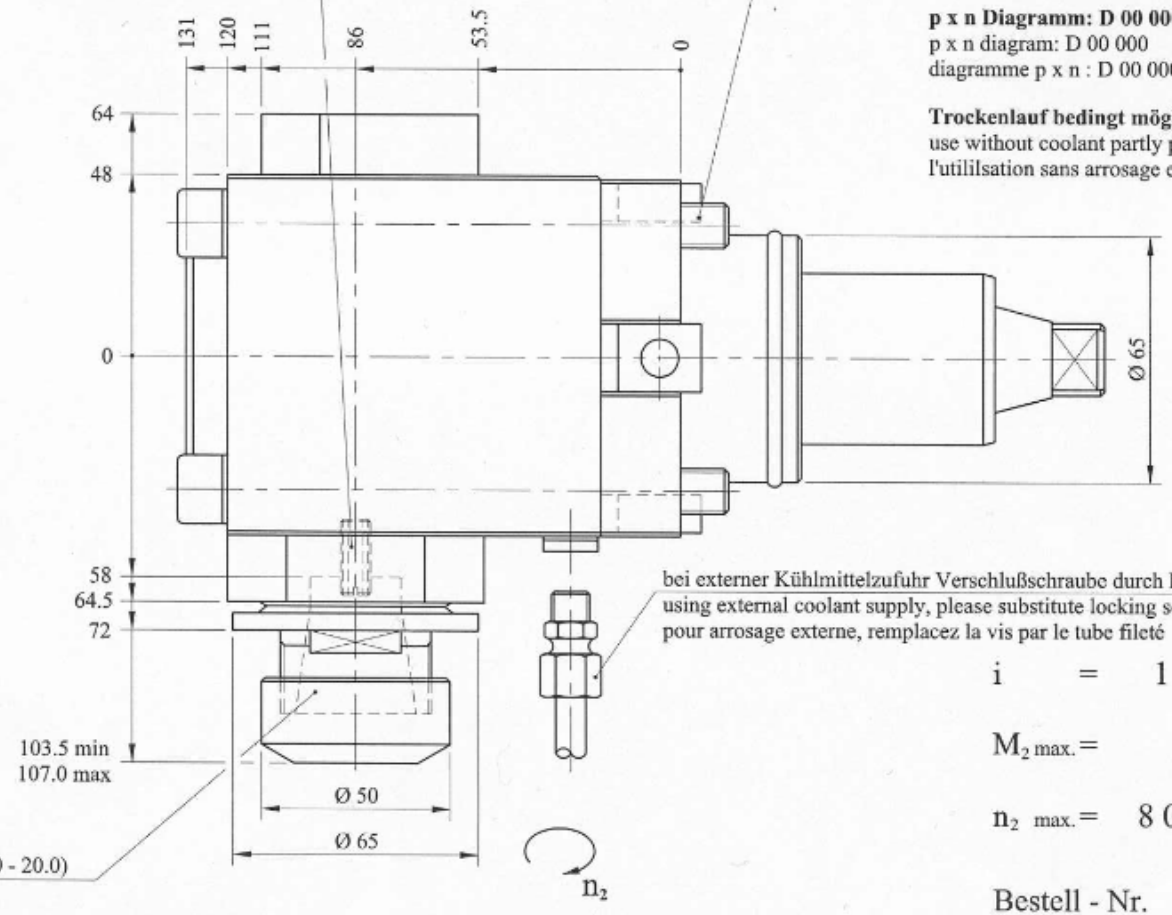

$n_2 = -\frac{1}{i} \times n_1$

Optionen
options:
options:

Spannzangen (siehe ZB ER32 6 000)
collets (see ZB ER32 6 000)
les pinces (voir ZB ER32 6 000)

Bedienschlüsselsatz
set of wrenches
le jeu de clés

i = 1 : 2

$M_{2\,max.}$ = 16 Nm

$n_{2\,max.}$ = 8 000 $min.^{-1}$

Bestell - Nr.
ref.no. / No.de cde.

8 030 66 15

» weitere Werkzeugaufnahmen auf Anfrage
further tool-systems on request
autres systèmes de serrage de l'outil sur demande

» andere Über- bzw. Untersetzungen auf Anfrage
further gear ratio on request
autres rapports de transmission sur demande