heimatec® GmbH
Präzisionswerkzeuge
Carl-Benz-Str. 4
D-77871 Renchen
Tel. +49 78 43 / 94 66 - 0
Fax +49 78 43 / 94 66 - 66
www.heimatec.com
info@heimatec.com

heimatec® Präzisionswerkzeuge

Winkel- Bohr- und Fräskopf

Radial drilling and milling head

Tête de perçage et de fraisage radiale

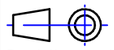

Darstellung symbolisch
symbolical drawing
schéma symbolique

mit innerer Kühlmittelzufuhr für Hochdruck
internal coolant supply (for high pressure)
arrosage interne (pour haute pression)

mit kombinierter Kühlmittelzufuhr
with combined coolant supply
arrosage combiné

p x n Diagramm D 00 010
p x n diagram D 00 010
p x n diagramme D 00 010

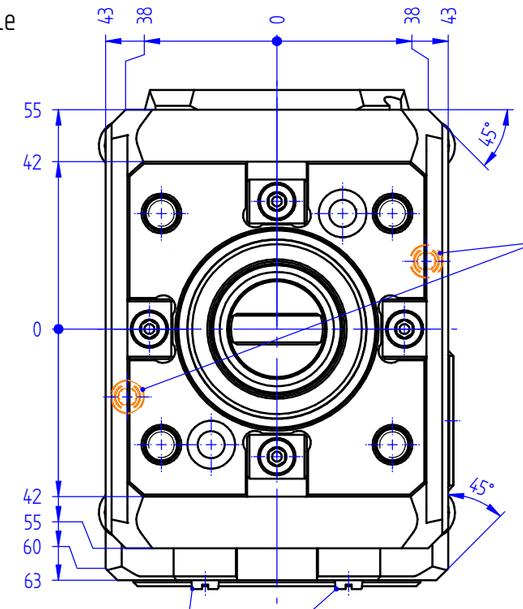

Gewindestift zum Abdrücken
thread screw to push away
aide au démontage

bei externer Kühlmittelzufuhr Schraube entfernen
for external coolant supply, take off screw
pour arrosage externe, enlevez la vis

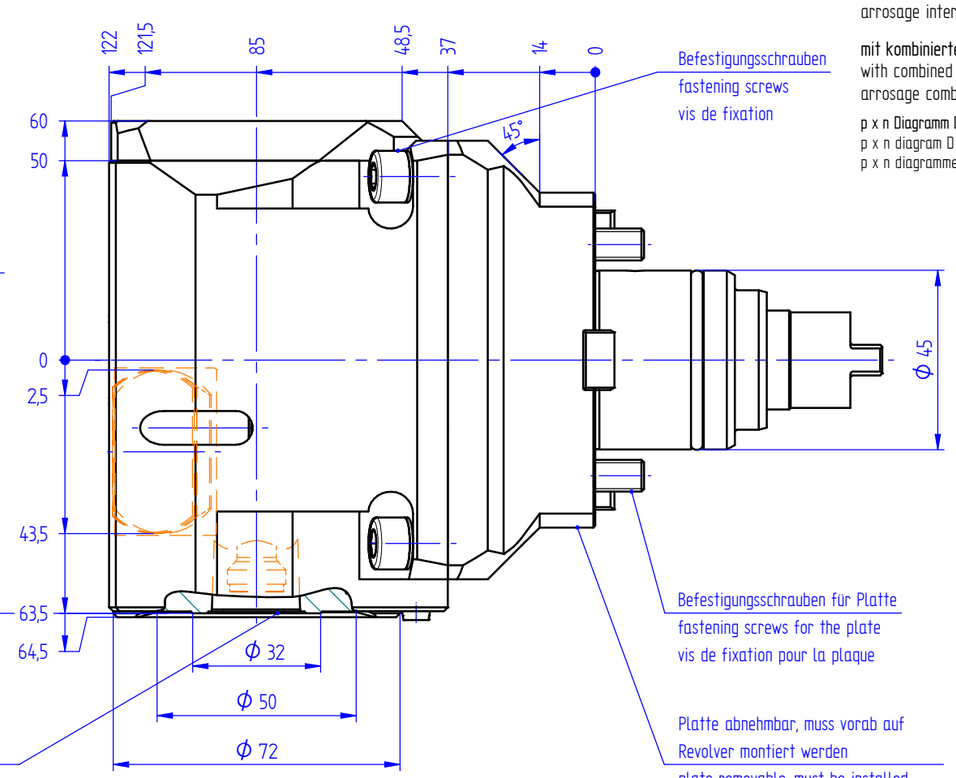

n_1

$n_2 = -n_1$

n_2

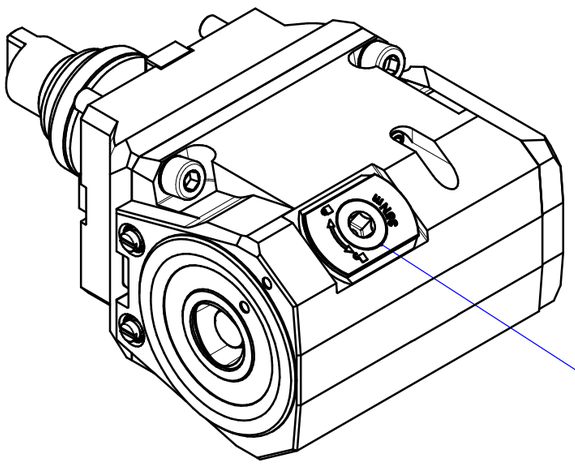

Bedienung
handling
orifice

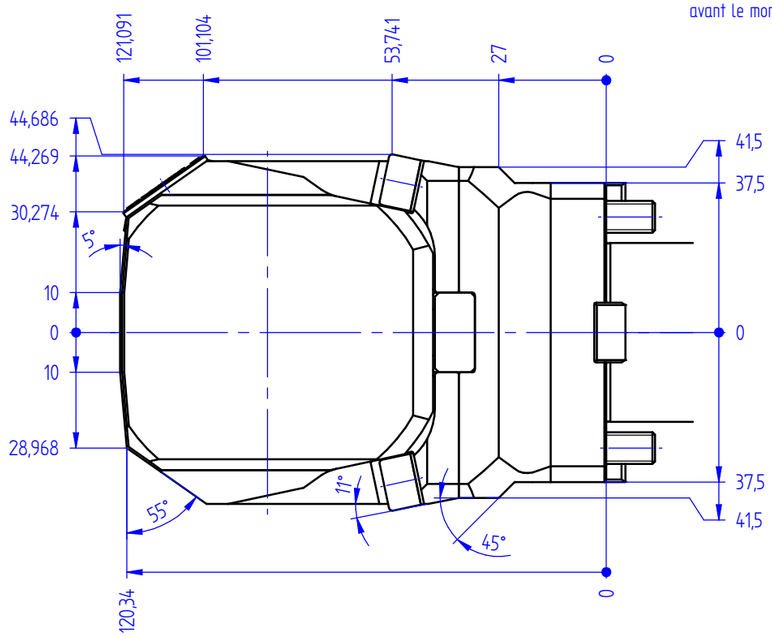

p max.	[bar] =	140
i	=	1:1
M_2 max.	[Nm] =	25
n_2 max.	[min^{-1}] =	8000

Bestell - Nr.
ref.no. / No.de cde.

8 030 45 274

Optionen :
options :
options :

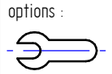

Bedienschlüssel
wrench
clé

Kühlmittelset
coolant-set
kit d'arrosage

» weitere Ausführungen auf Anfrage
other models on request
autres modèles sur demande