heimatec® GmbH
Präzisionswerkzeuge
Carl-Benz-Str. 4
D-77871 Renchen
Tel. +49 78 43 / 94 66 - 0
Fax +49 78 43 / 94 66 - 66
www.heimatec.com
info@heimatec.com

heimatec®

# Winkel- Bohr- und Fräskopf

Radial drilling and milling head
Tête de perçage et de fraisage radiale

$i \neq 1$

Darstellung symbolisch
symbolical drawing
schéma symbolique

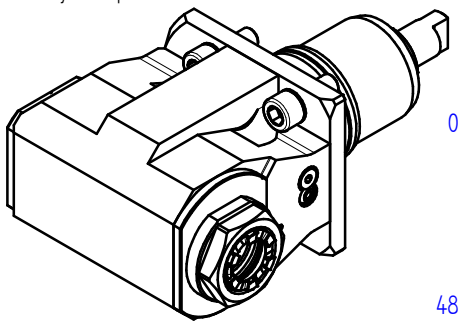

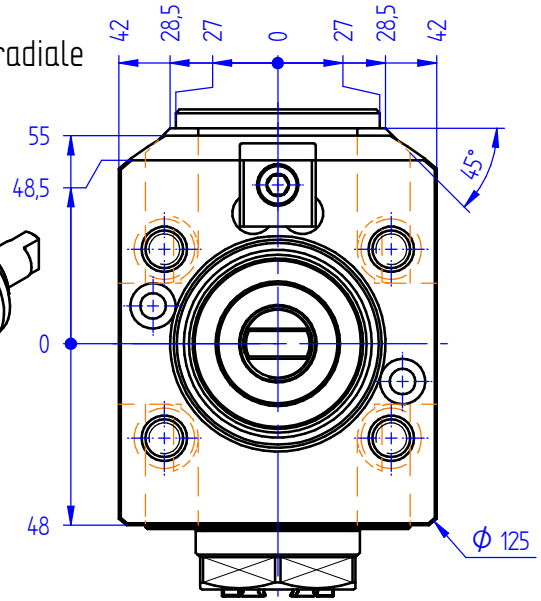


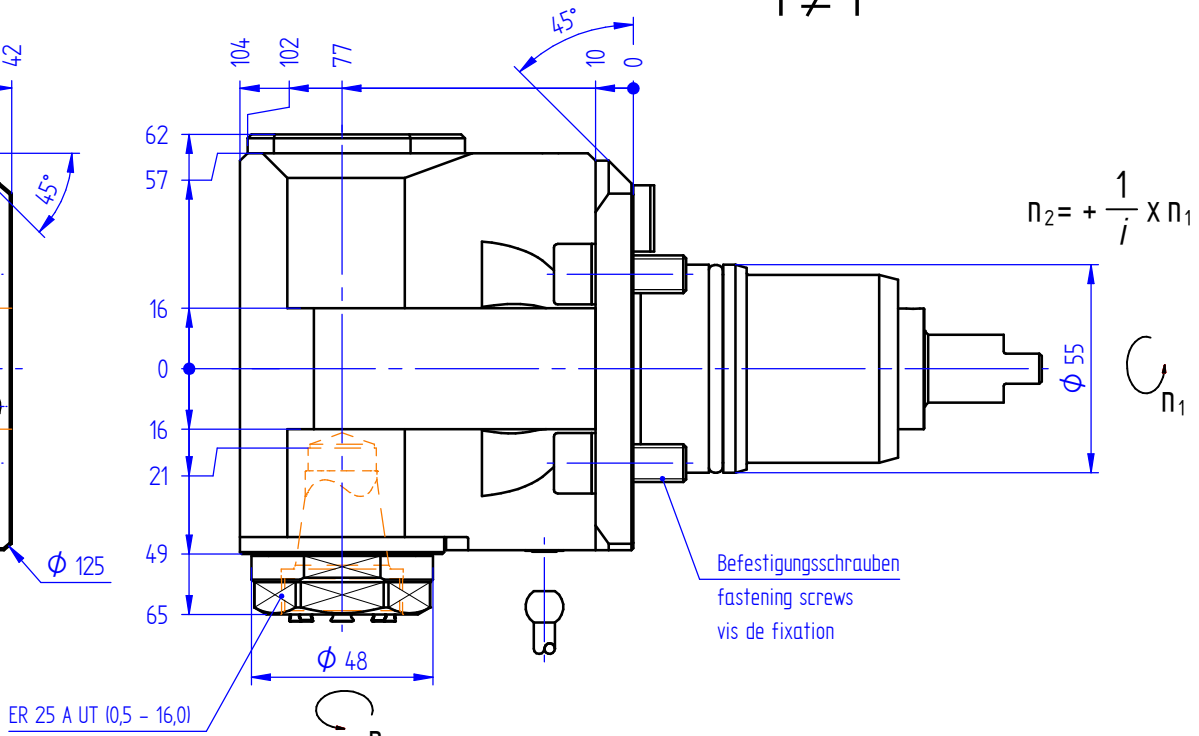


$$n_2 = + \frac{1}{i} \times n_1$$

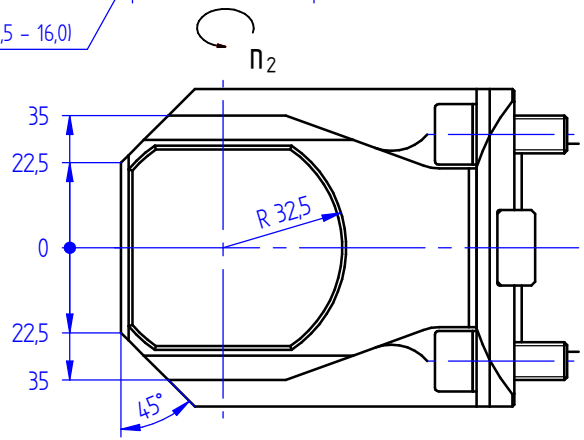


| | | |
|---|---|---|
| i | = | 1:3 |
| $M_2$ max. [Nm] | = | 12 |
| $n_2$ max. [$min^{-1}$] | = | 18000 |

Bestell - Nr.
ref.no. / No.de cde.

**8 030 55 140**

Optionen :
options :
options :

Spannzangen
collets
les pinces

Gewindebohrzangen
tapping collets
pinces de taraudage

Wechseleinsatz u-tec
insert u-tec
insert u-tec

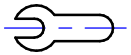

Bedienschlüsselsatz
set of wrench
jeu de clés

» weitere Ausführungen auf Anfrage
other models on request
autres modèles sur demande