heimatec® GmbH
Präzisionswerkzeuge
Carl-Benz-Str. 4
D-77871 Renchen
Tel. +49 78 43 / 94 66 - 0
Fax +49 78 43 / 94 66 - 66
www.heimatec.com
info@heimatec.com

heimatec®

Winkel- Scheibenfräserkopf

Radial saw milling head

Tête de fraisage radiale pour fraise-scie

$i \neq 1$

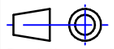

Darstellung symbolisch
symbolical drawing
schéma symbolique

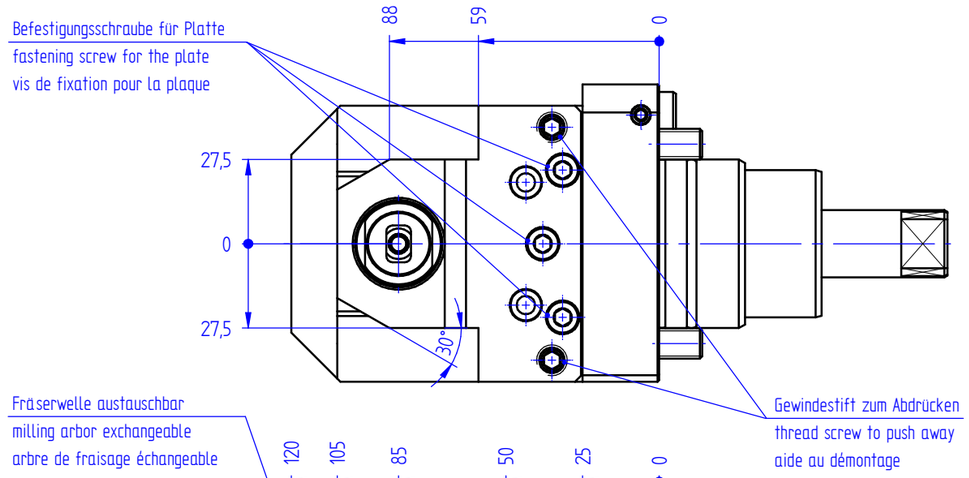

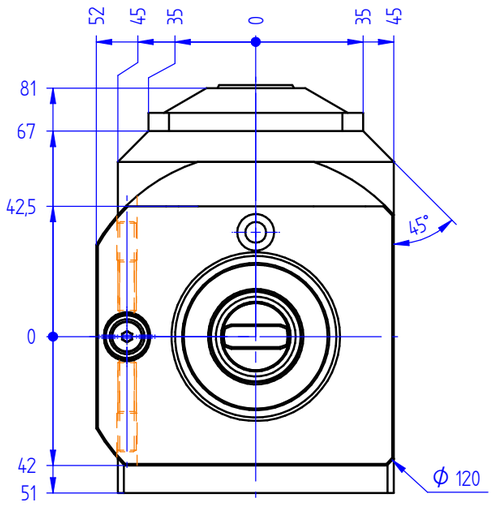

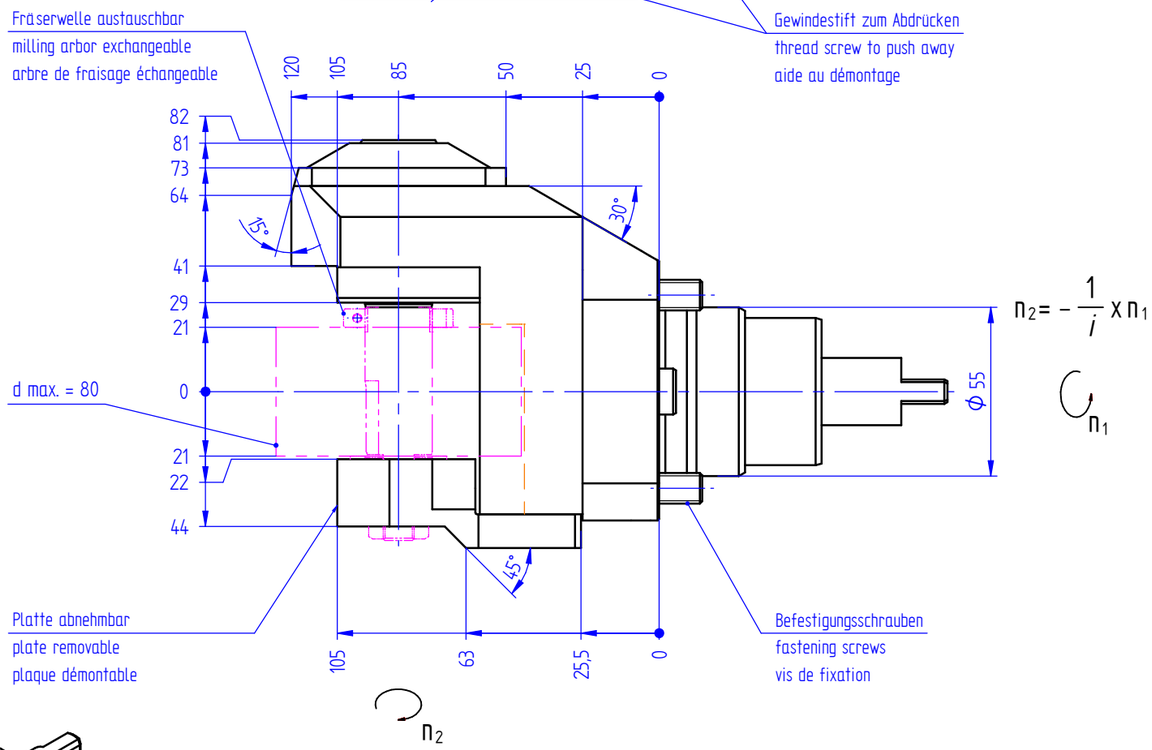

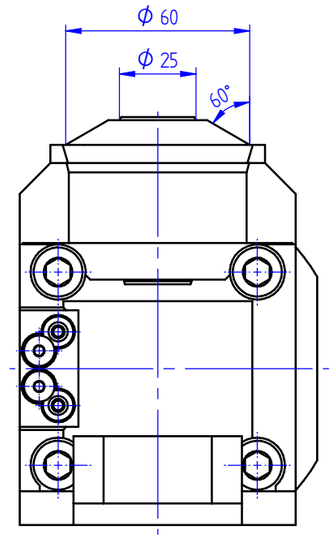

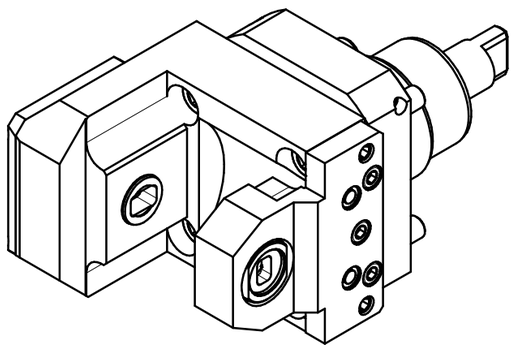

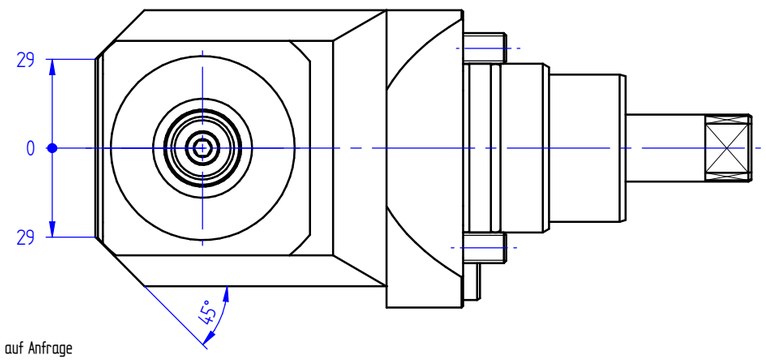

Optionen :
options :
options :

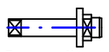

Fräserwellen
milling shafts
les arbres de fraisage

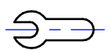

Bedienschlüsselsatz
set of wrench
jeu de clés

» weitere Ausführungen auf Anfrage
other models on request
autres modèles sur demande

i	=	2,541:1
M_2 max. [Nm]	=	40
n_2 max. [min^{-1}]	=	2400

Bestell - Nr.
ref.no. / No.de cde.

8 037 59 006

Technische Änderung vorbehalten
subject to technical changes
nous nous réservons toutes modifications techniques