heimatec® GmbH
Präzisionswerkzeuge
Carl-Benz-Str. 4
D-77871 Renchen
Tel. +49 78 43 / 94 66 - 0
Fax +49 78 43 / 94 66 - 66
www.heimatec.com
info@heimatec.com

heimatec® Präzisionswerkzeuge

Winkel- Bohr- und Fräskopf

Radial drilling and milling head
Tête de perçage et de fraisage radiale

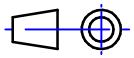

Darstellung symbolisch
symbolical drawing
schéma symbolique

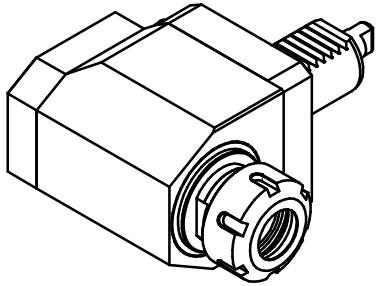

Optionen :
options :
options :

Dichtscheiben
sealings
joints

Spannzangen
collets
les pinces

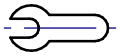

Bedienschlüsselsatz
set of wrench
jeu de clés

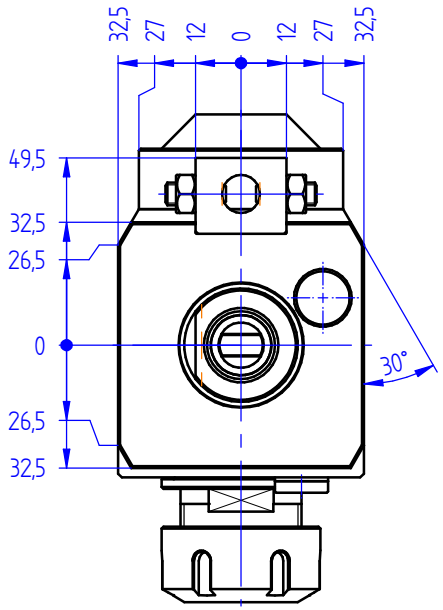

einstellbarer Werkzeuganschlag
toolstop adjustable
butée réglable

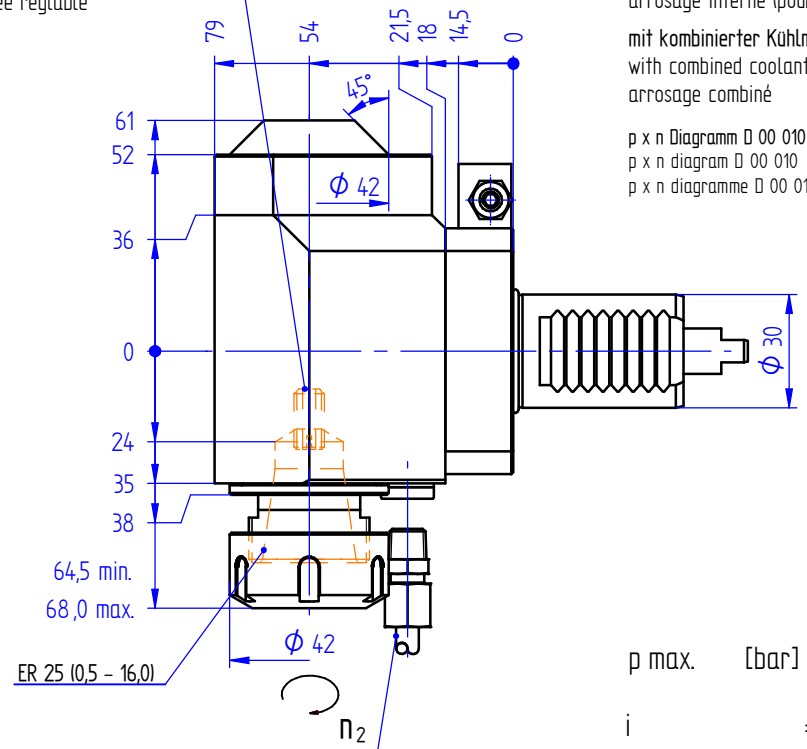

mit innerer Kühlmittelzufuhr für Hochdruck
internal coolant supply (for high pressure)
arrosage interne (pour haute pression)

mit kombinierter Kühlmittelzufuhr
with combined coolant supply
arrosage combiné

p x n Diagramm D 00 010
p x n diagram D 00 010
p x n diagramme D 00 010

bei externer Kühlmittelzufuhr Verschlussschraube durch Kühlrohr ersetzen
using external coolant supply, please substitute locking screw by coolant tube
pour arrosage externe, remplacez la vis par le tube fileté

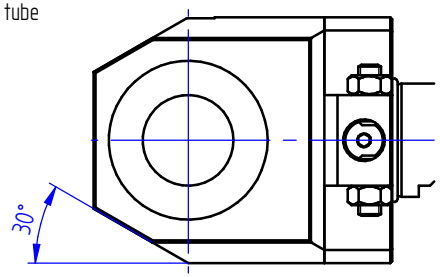

p max.	[bar] =	140
i	=	1:1
M_2 max.	[Nm] =	16
n_2 max.	[min^{-1}] =	6000

Bestell - Nr.
ref.no. / No.de cde.

8 030 25 045

» weitere Ausführungen auf Anfrage
other models on request
autres modèles sur demande