heimatec® GmbH
Präzisionswerkzeuge
Carl-Benz-Str. 4
D-77871 Renchen
Tel. +49 78 43 / 94 66 - 0
Fax +49 78 43 / 94 66 - 66
www.heimatec.com
info@heimatec.com

heimatec® Präzisionswerkzeuge

Wechseleinsatz für easy-quick System

insert for easy-quick system
insert pour easy-quick système

Größe HT 6

size HT 6
taille HT 6

mit innerer Kühlmittelzufuhr für Hochdruck
internal coolant supply (for high pressure)
arrosage interne (pour haute pression)

Darstellung symbolisch
symbolical drawing
schéma symbolique

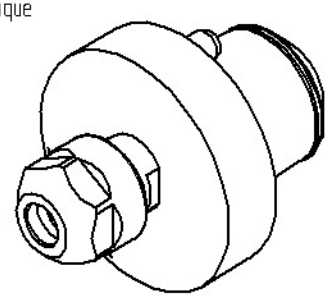

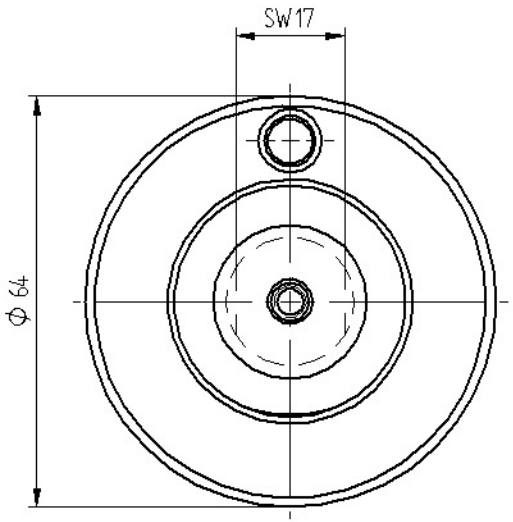

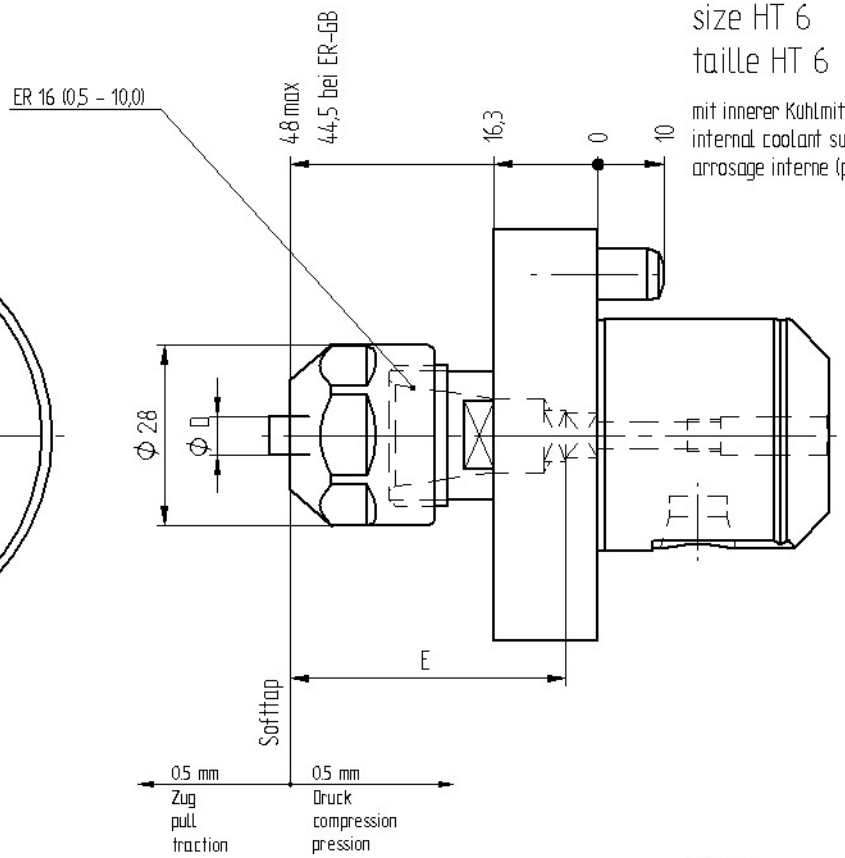

Optionen :
options :
options :

Dichtscheiben (siehe ZB DS16 4 000)
sealings (see ZB DS16 4 000)
joints (voir ZB DS16 4 000)

Spannzangen (siehe ZB ER16 4 000)
collets (see ZB ER16 4 000)
les pinces (voir ZB ER16 4 000)

Spannzangen (siehe ZB GB16 4 000)
collets (see ZB GB16 4 000)
les pinces (voir ZB GB16 4 000)

Bedienschlüsselsatz
set of wrench
jeu de clés

» weitere Ausführungen auf Anfrage
other models on request
autres modèles sur demande

Gewindebohrer		Schaft Φ D	Einstecktiefe E	Zangentype
DIN 374 / DIN 376	DIN 371	(mm)	(mm)	
M 6	M 4	4,5	29	ER-GB
M 8	M 4,5-M 6	6	31	
M10	M 7	7	31	
-	M 8	8	36	
M12	-	9	48	ER
-	M10	10	43	

p max. = 70 bar

Bestell - Nr.
ref.no. / No.de cde.

8 779 84 014

Technische Änderung vorbehalten
subject to technical changes
nous nous réservons toutes modifications techniques

Ma

Stand:25.06.2007 Schottmann
DIN-A4 26.06.2007 Schottmann /02