heimatec® GmbH
Präzisionswerkzeuge

Carl-Benz-Str. 4
D-77871 Renchen

Tel. +49 78 43 / 94 66 - 0
Fax +49 78 43 / 94 66 - 66

www.heimatec.com
info@heimatec.com

Doppel-Bohrstangenhalter

double boring bar holder

double porte-foret

mit kombinierter Kühlmittelzufuhr
with combined coolant supply
arrosage combiné

Darstellung symbolisch
symbolical drawing
schéma symbolique

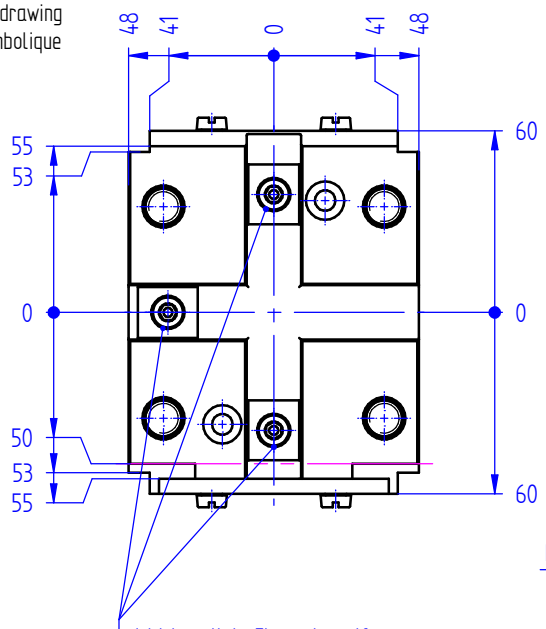

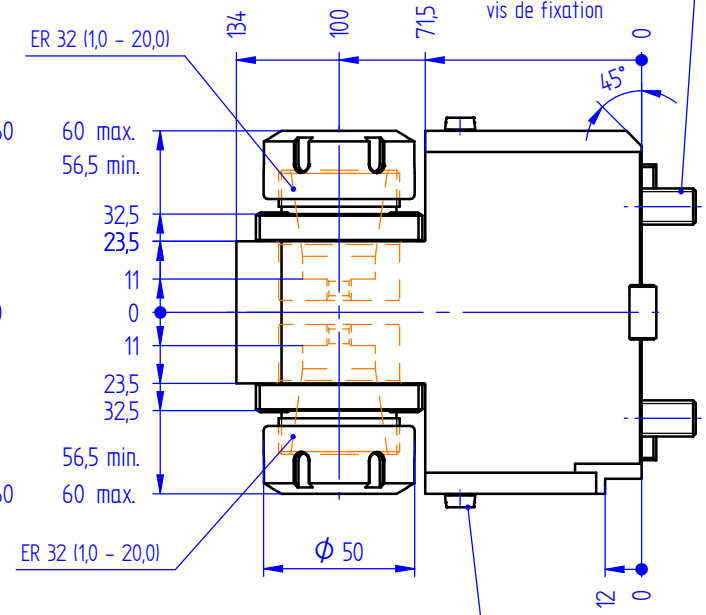

nicht benötigte Elemente entfernen
remove unneeded parts
retirez les éléments optionels

bei externer Kühlmittelzufuhr Schraube entfernen
for external coolant supply, take off screw
pour arrosage externe, enlevez la vis

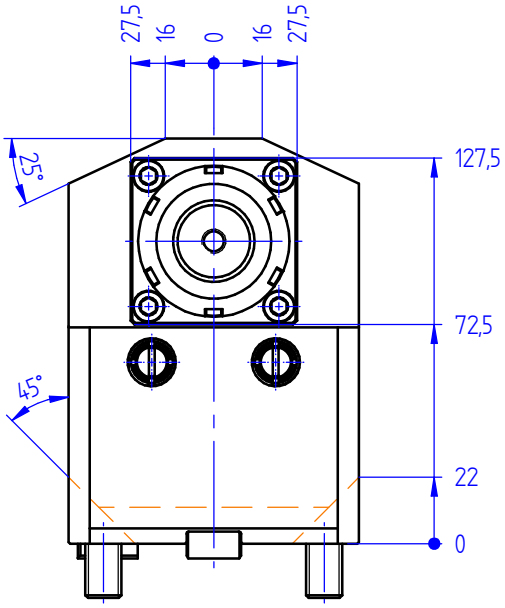

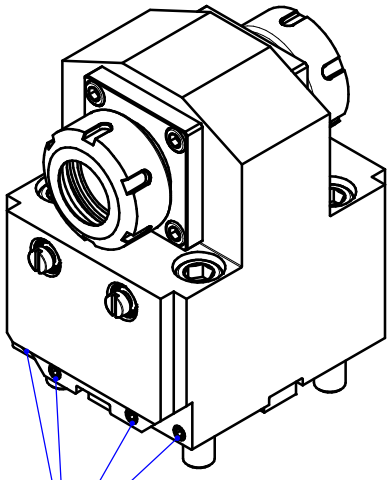

Anschluss für optionalen Anschlag zum Revolver
Connection for optional stop
raccordement pour butée optionnel

Optionen :
options :
options :

Dichtscheiben
sealings
joints

Spannzangen
collets
les pinces

Bedienschlüssel
wrench
clé

Kühlmittelset
coolant-set
kit d'arrosage

» weitere Ausführungen auf Anfrage
other models on request
autres modèles sur demande

Bestell - Nr.
ref.no. / No.de cde.

8 249 16 005

Technische Änderung vorbehalten
subject to technical changes
nous nous réservons toutes modifications techniques