heimatec® GmbH
Präzisionswerkzeuge
Carl-Benz-Str. 4
D-77871 Renchen
Tel. +49 78 43 / 94 66 - 0
Fax +49 78 43 / 94 66 - 66
www.heimatec.com
info@heimatec.com

Winkel- Bohr- und Fräskopf

Radial drilling and milling head

Tête de perçage et de fraisage radiale

Darstellung symbolisch
symbolical drawing
schéma symbolique

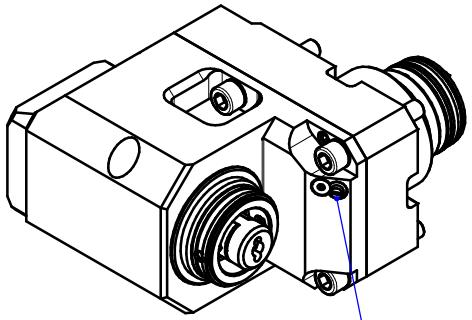

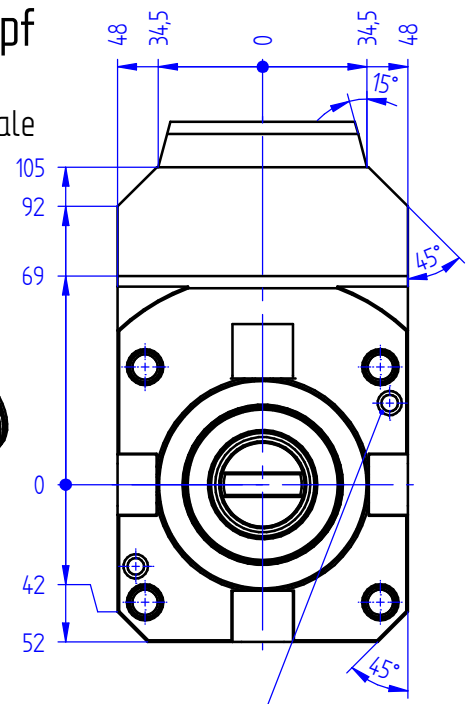

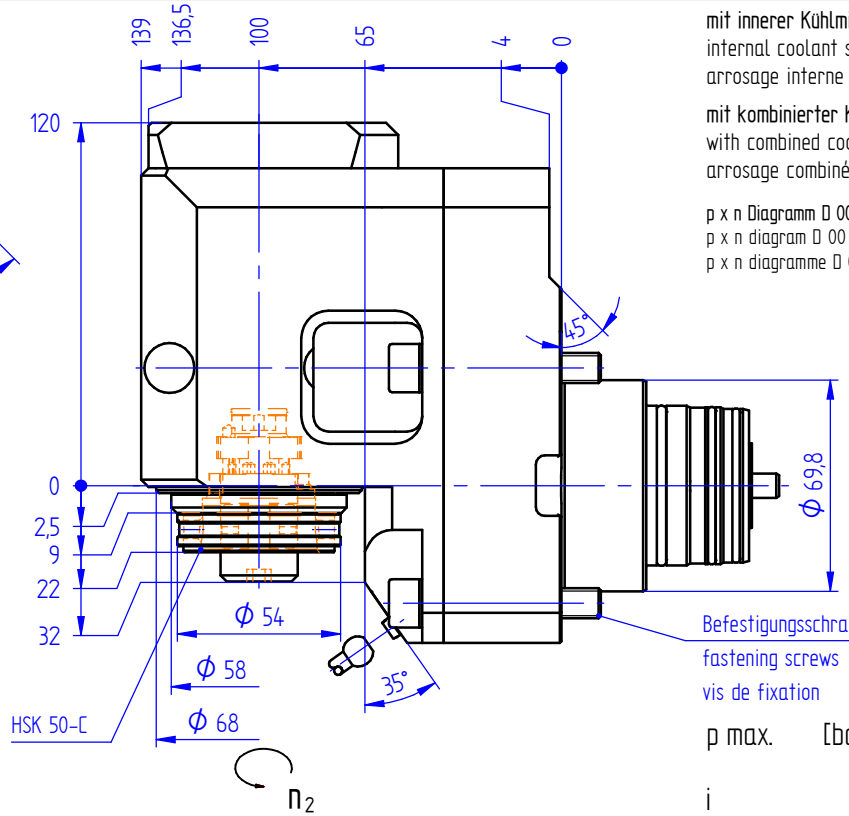

mit innerer Kühlmittelzufuhr für Hochdruck
internal coolant supply (for high pressure)
arrosage interne (pour haute pression)

mit kombinierter Kühlmittelzufuhr
with combined coolant supply
arrosage combiné

p x n Diagramm D 00 010
p x n diagram D 00 010
p x n diagramme D 00 010

$n_2 = +n_1$

Befestigungsschrauben
fastening screws
vis de fixation

Gewindestift zum Abdrücken
thread screw to push away
vis pour ecarter

bei externer Kühlmittelzufuhr Schraube entfernen
for external coolant supply, take off screw
pour arrosage externe, enlevez la vis

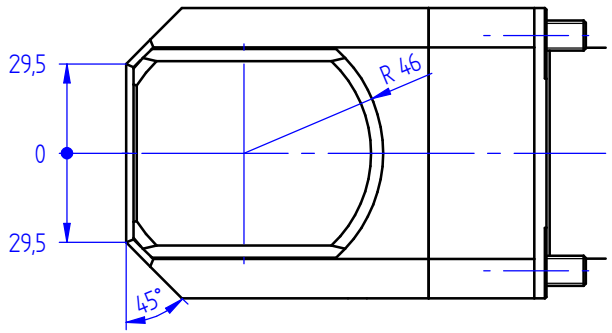

p max.	[bar] =	140
i	=	1:1
M_2 max.	[Nm] =	50
n_2 max.	[min^{-1}] =	6000

Bestell - Nr.
ref.no. / No.de cde.

8 033 64 000

Optionen :
options :
options :

Bedienschlüssel
wrench
clé

» weitere Ausführungen auf Anfrage
other models on request
autres modèles sur demande