heimatec® GmbH
Präzisionswerkzeuge
Carl-Benz-Str. 4
D-77871 Renchen
Tel. +49 78 43 / 94 66 - 0
Fax +49 78 43 / 94 66 - 66
www.heimatec.com
info@heimatec.com

heimatec® Präzisionswerkzeuge

Axial-Bohr-und Fräskopf

Axial drilling and milling head
Tête de perçage et de fraisage axiale

mit kombinierter Kühlmittelzufuhr
with combined coolant supply
arrosage combiné

p x n Diagramm D 00 003
p x n diagram D 00 003
p x n diagramme D 00 003

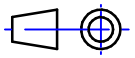

Darstellung symbolisch
symbolical drawing
schéma symbolique

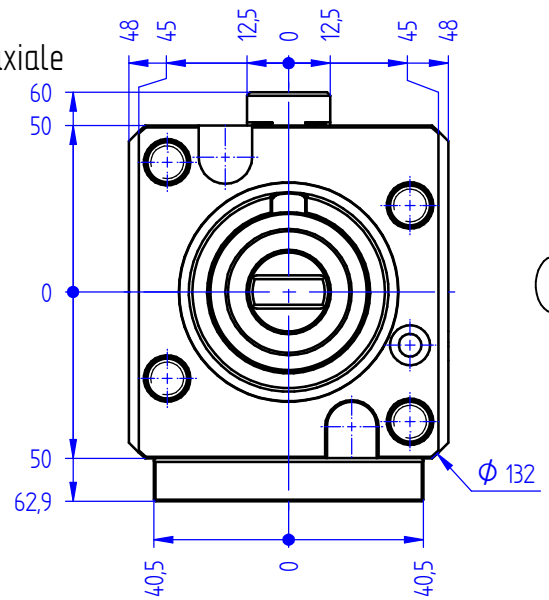

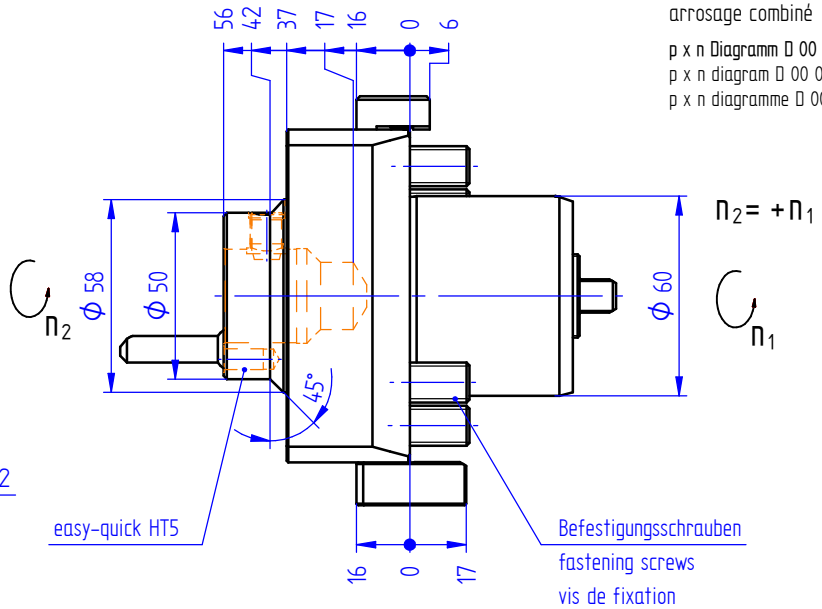

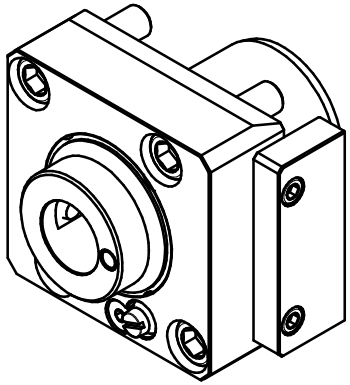

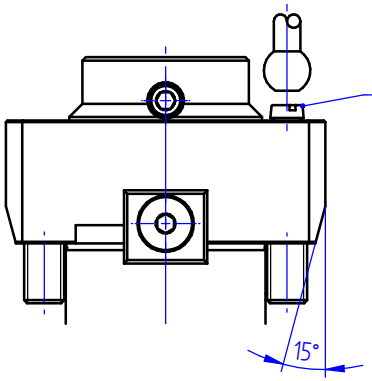

bei externer Kühlmittelzufuhr Verschlussschraube durch Kühlrohr ersetzen
using external coolant supply, please substitute locking screw by coolant tube
pour arrosage externe, remplacez la vis par le tube fileté

Optionen :
options :
options :

Wechseleinsatz easy-quick
insert easy-quick
insert easy-quick

Bedienschlüssel
wrench
clé

» weitere Ausführungen auf Anfrage
other models on request
autres modèles sur demande

p max.	[bar] =	25
i	=	1:1
M_2 max.	[Nm] =	70
n_2 max.	[min^{-1}] =	6000

Bestell - Nr.
ref.no. / No.de cde.

8 010 67 034

Technische Änderung vorbehalten
subject to technical changes
nous nous réservons toutes modifications techniques