heimatec® GmbH
Präzisionswerkzeuge
Carl-Benz-Str. 4
D-77871 Renchen
Tel. +49 78 43 / 94 66 - 0
Fax +49 78 43 / 94 66 - 66
www.heimatec.com
info@heimatec.com

heimatec® Präzisionswerkzeuge

Bohrstangenhalter

Boring bar holder

Porte-foret

Darstellung symbolisch
symbolical drawing
schéma symbolique

bei interner Kühlmittelzufuhr Gewindestift herausdrehen bis er bündig mit Außenkante ist
for internal coolant supply, turn screw upwards until it is flush with the surface of the housing
pour arrosage interne, dévissez la vis jusqu' à ce qu'elle soit à fleur de la surface du corps

mit kombinierter Kühlmittelzufuhr
with combined coolant supply
arrosage combiné

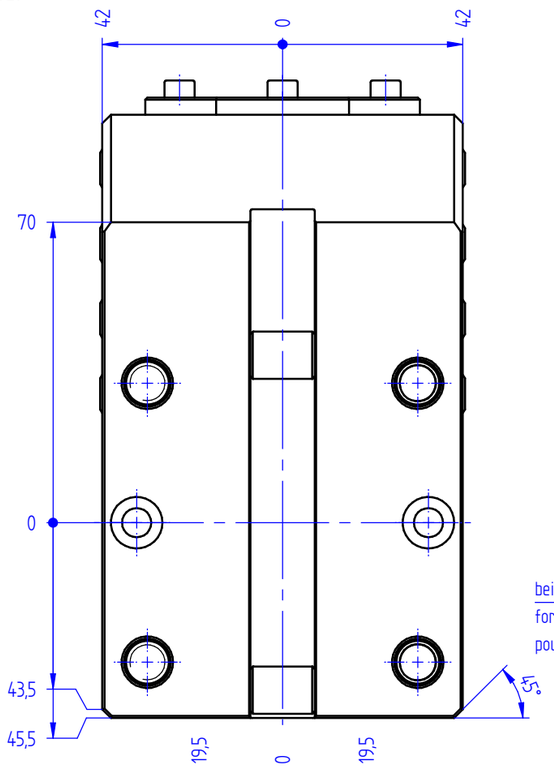

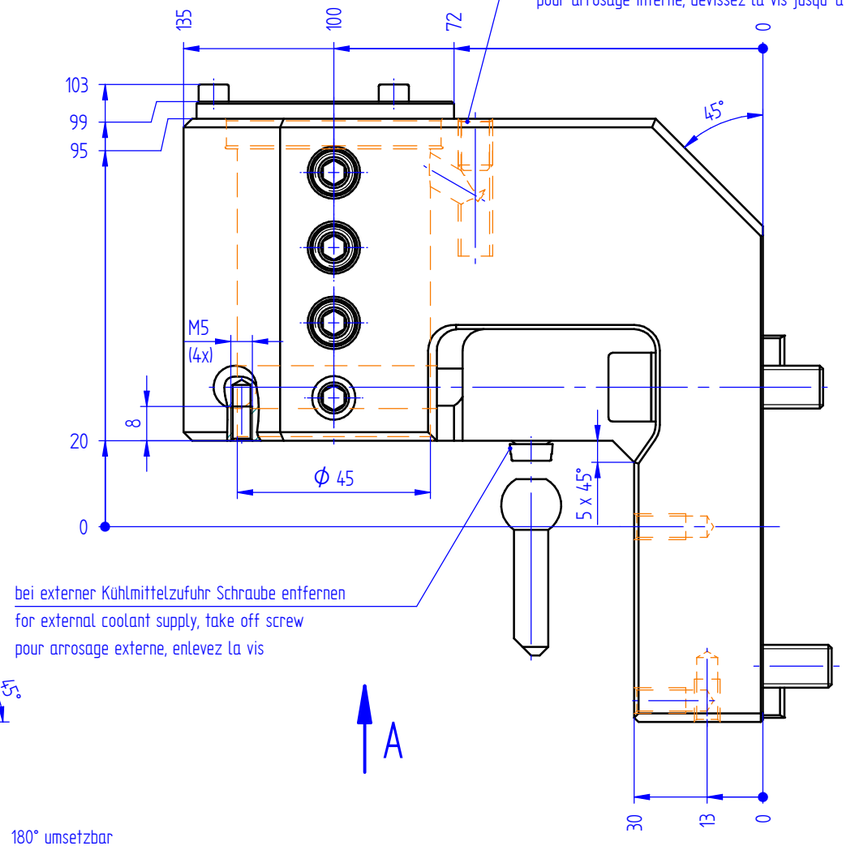

bei externer Kühlmittelzufuhr Schraube entfernen
for external coolant supply, take off screw
pour arrosage externe, enlevez la vis

A

Ansicht A
view A
vue A

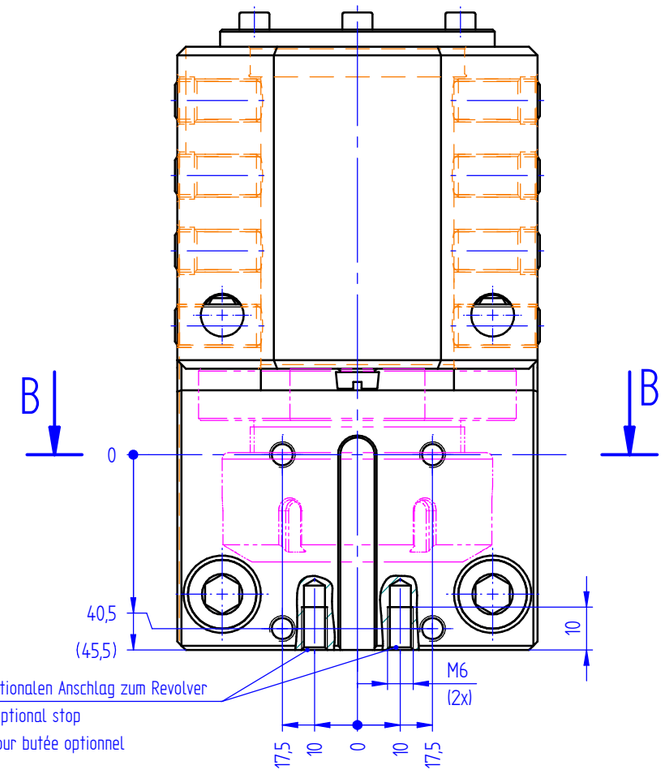

Anschluss für optionalen Anschlag zum Revolver
Connection for optional stop
raccordement pour butée optionnel

Ansicht B
view B
vue B

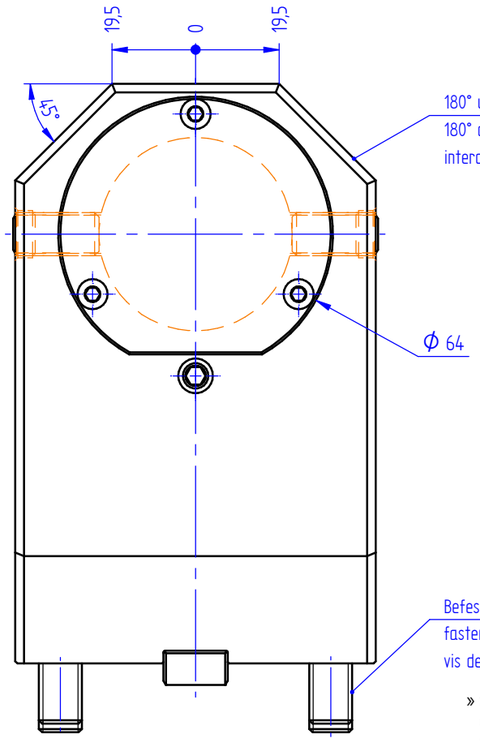

180° umsetzbar
180° convertible
interchangeable de 180°

Ø 64

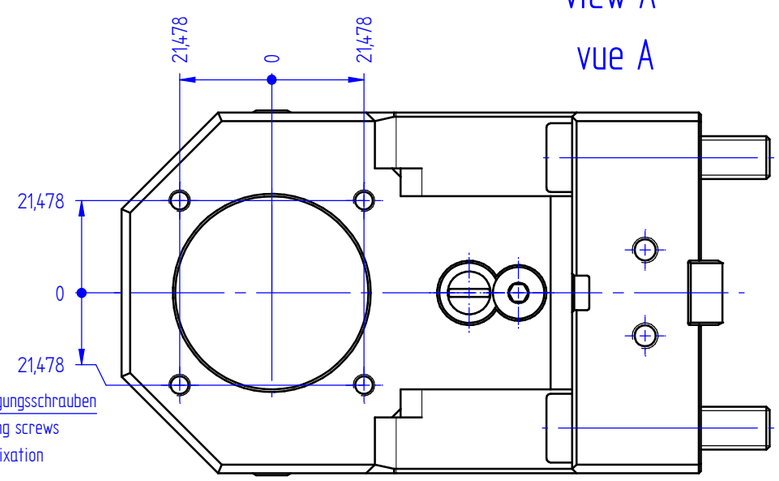

Befestigungsschrauben
fastening screws
vis de fixation

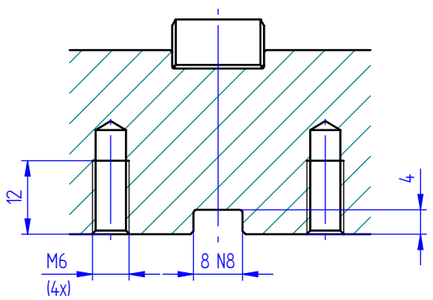

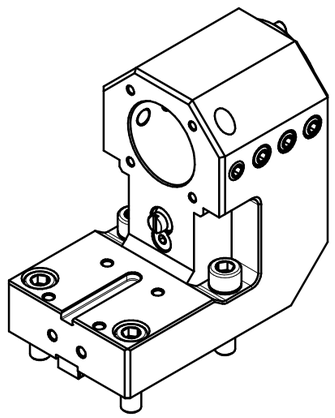

Optionen :
options :
options :

Bedienschlüssel
wrench
clé

» weitere Ausführungen auf Anfrage
other models on request
autres modèles sur demande

Bestell - Nr.
ref.no. / No.de cde.

8 240 09 032