heimatec® GmbH
Präzisionswerkzeuge
Carl-Benz-Str. 4
D-77871 Renchen
Tel. +49 78 43 / 94 66 - 0
Fax +49 78 43 / 94 66 - 66
www.heimatec.com
info@heimatec.com

heimatec®

# Axial-Fräs-und Bohrkopf

Axial milling and drilling head

Tête de fraisage et de perçage axiale

mit kombinierter Kühlmittelzufuhr
with combined coolant supply
arrosage combiné

p x n Diagramm D 00 002
p x n diagram D 00 002
p x n diagramme D 00 002

Darstellung symbolisch
symbolical drawing
schéma symbolique

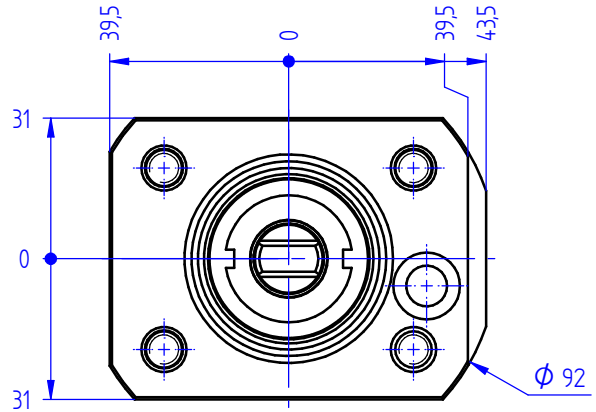


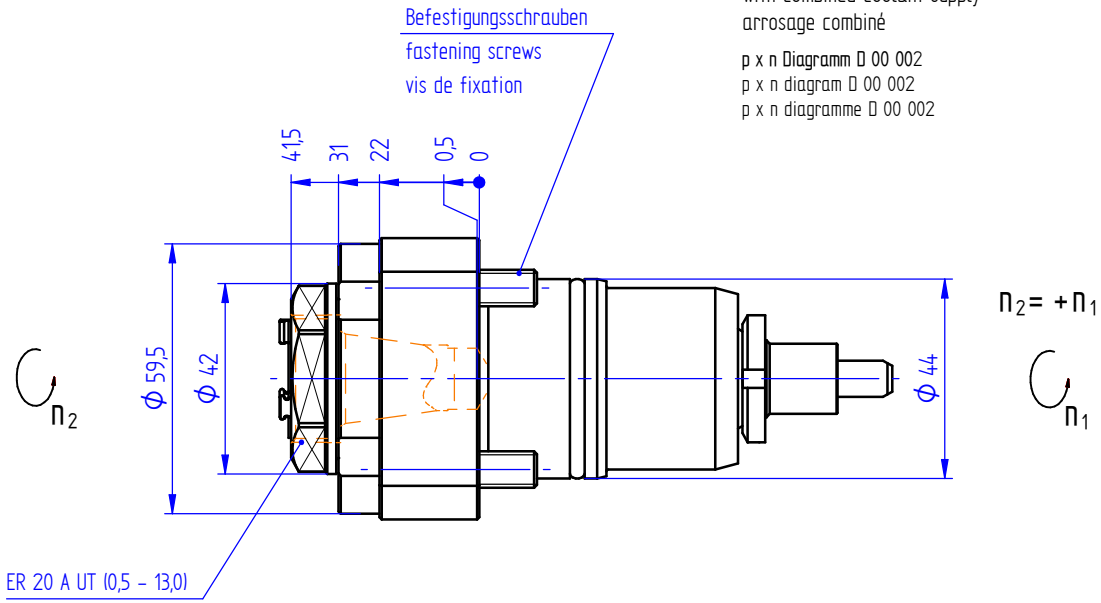


Optionen :
options :
options :

Dichtscheiben
sealings
joints

Spannzangen
collets
les pinces

Wechseleinsatz u-tec
insert u-tec
insert u-tec

Bedienschlüsselsatz
set of wrench
jeu de clés

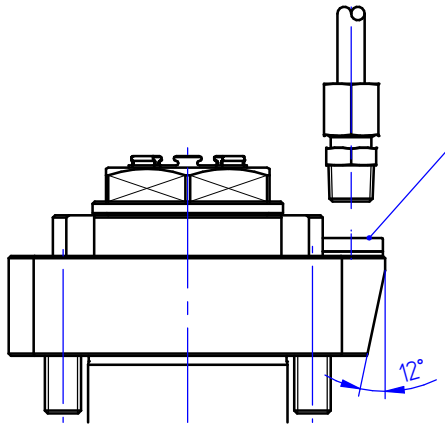


bei externer Kühlmittelzufuhr Schraube entfernen
for external coolant supply, take off screw
pour arrosage externe, enlevez la vis

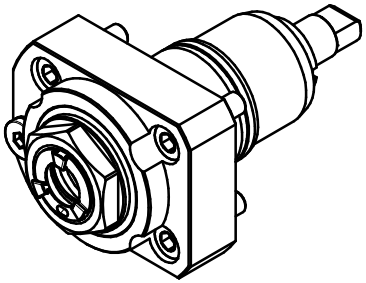

| | | |
|---|---|---|
| p max. | [bar] = | 25 |
| i | = | 1:1 |
| $M_2$ max. | [Nm] = | 16 |
| $n_2$ max. | [$min^{-1}$] = | 6000 |

Bestell - Nr.
ref.no. / No.de cde.

**8 010 44 056**

» weitere Ausführungen auf Anfrage
other models on request
autres modèles sur demande