Schwarzwaldstr. 13
77871 Renchen

Tel. (07843) 94 66-0
Fax (07843) 94 66-66

heimatec® GmbH

Montagevorrichtung

Assembly bloc

Bloc de montage

Darstellung symbolisch
symbolical drawing
schéma symbolique

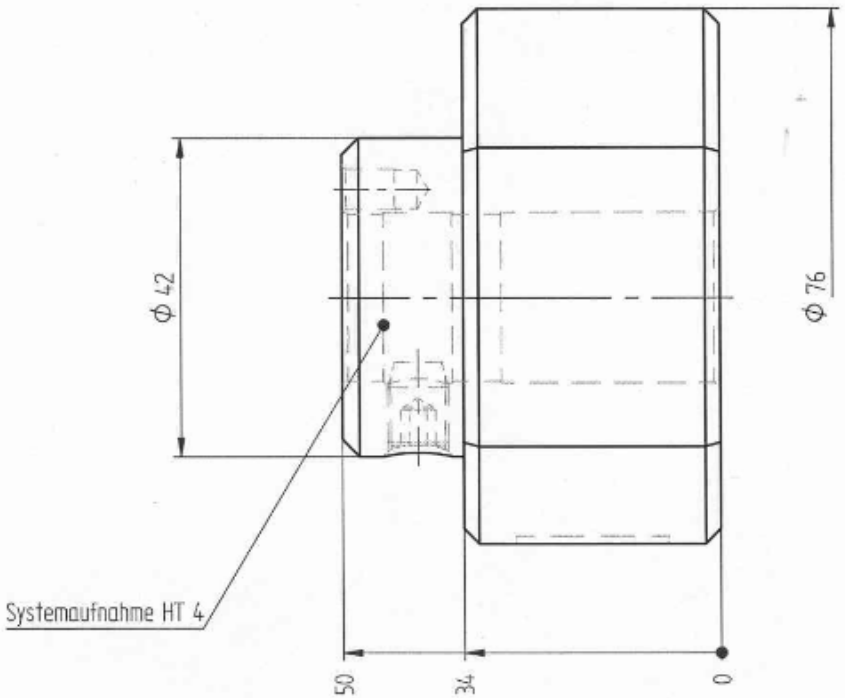

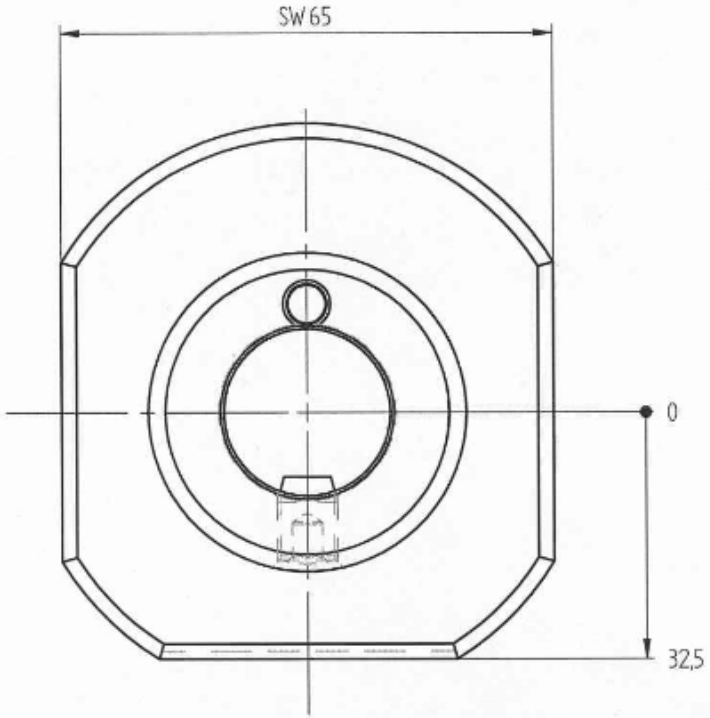

Bedienschlüssel
wrench
le clé

Bestell – Nr.
ref.no. / No.de cde.

8 710 96 00

Technische Änderung vorbehalten
subject to technical changes
nous nous réservons toutes modificatoins techniques

Stand: 26.05.2003 /hf /
DIN-A4