heimatec® GmbH
Präzisionswerkzeuge
Carl-Benz-Str. 4
D-77871 Renchen
Tel. +49 78 43 / 94 66 - 0
Fax +49 78 43 / 94 66 - 66
www.heimatec.com
info@heimatec.com

heimatec®

Querfräskopf

woodruff keycutter

tête de fraisage transversale

$i \neq 1$

Darstellung symbolisch
symbolical drawing
schéma symbolique

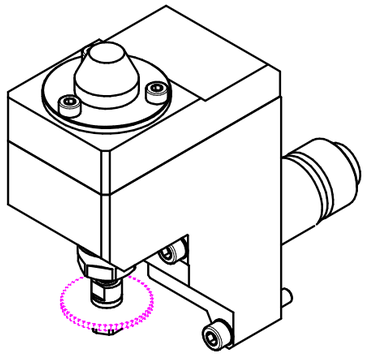

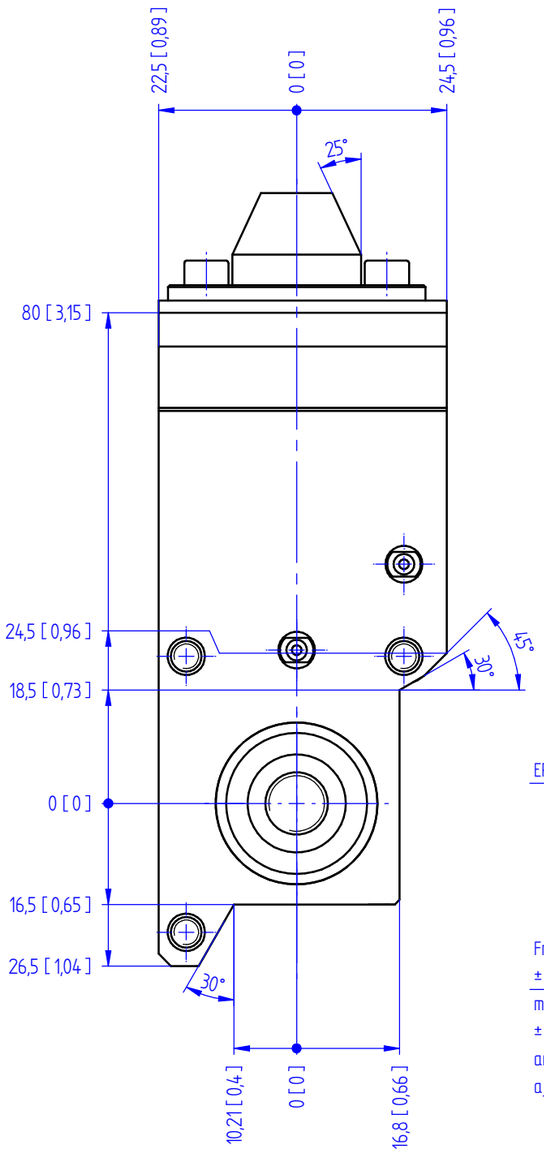

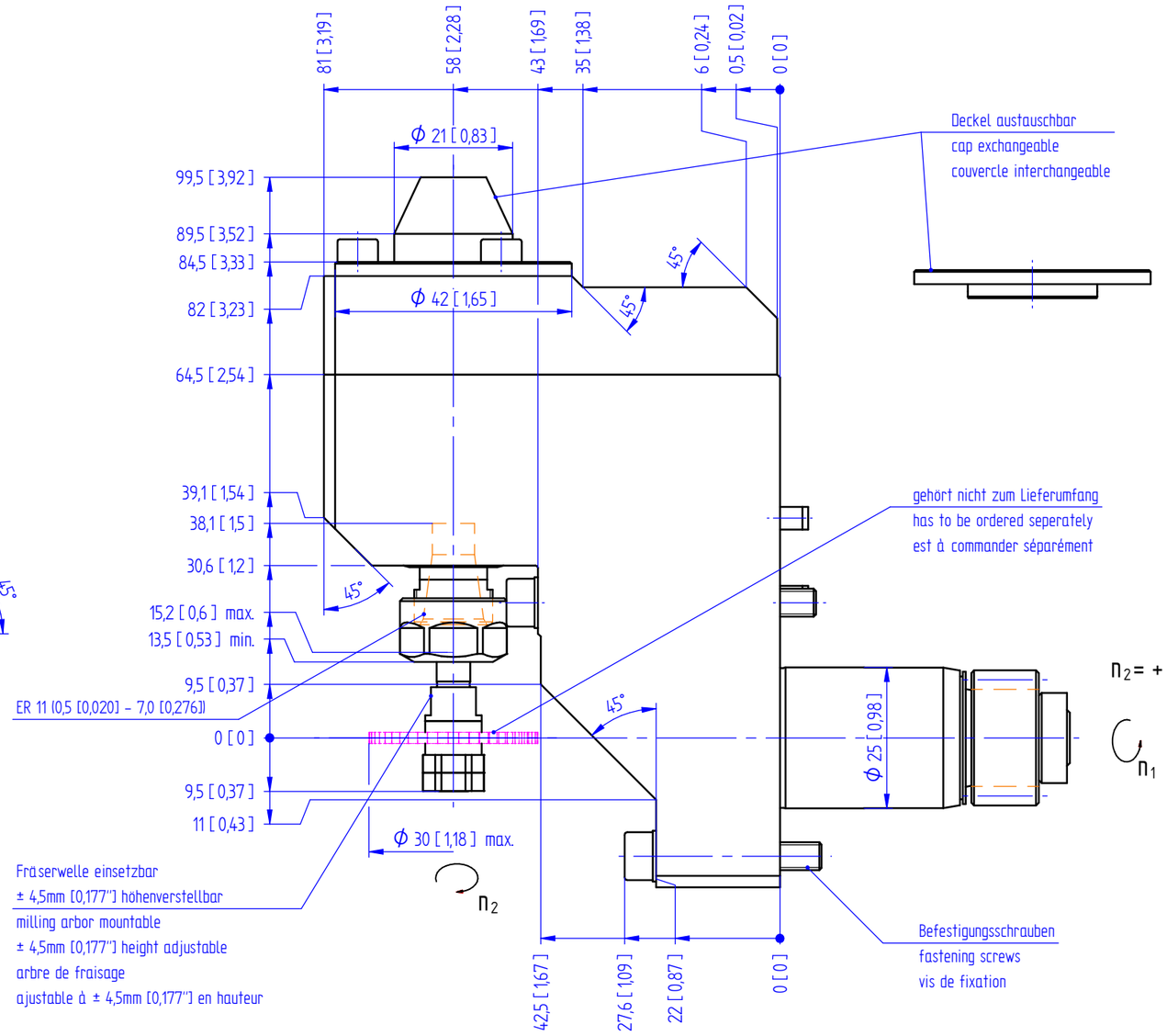

$$n_2 = + \frac{1}{i} \times n_1$$

Optionen :
options :
options :

Spannzangen
collets
les pinces

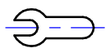

Bedienschlüsselsatz
set of wrench
jeu de clés

i	=	1,667:1
M_2 max. [Nm]	=	16
n_2 max. [min^{-1}]	=	5400

Bestell - Nr.
ref.no. / No.de cde.

3 037 23 000

» weitere Ausführungen auf Anfrage
other models on request
autres modèles sur demande