heimatec® GmbH
Präzisionswerkzeuge
Carl-Benz-Str. 4
D-77871 Renchen
Tel. +49 78 43 / 94 66 - 0
Fax +49 78 43 / 94 66 - 66
www.heimatec.com
info@heimatec.com

Mehrfach-Bohrstangenhalter

Multiple boring bar holder
Porte-foret à usage multiple

mit kombinierter Kühlmittelzufuhr
with combined coolant supply
arrosage combiné

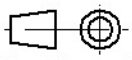

Darstellung symbolisch
symbolical drawing
schéma symbolique

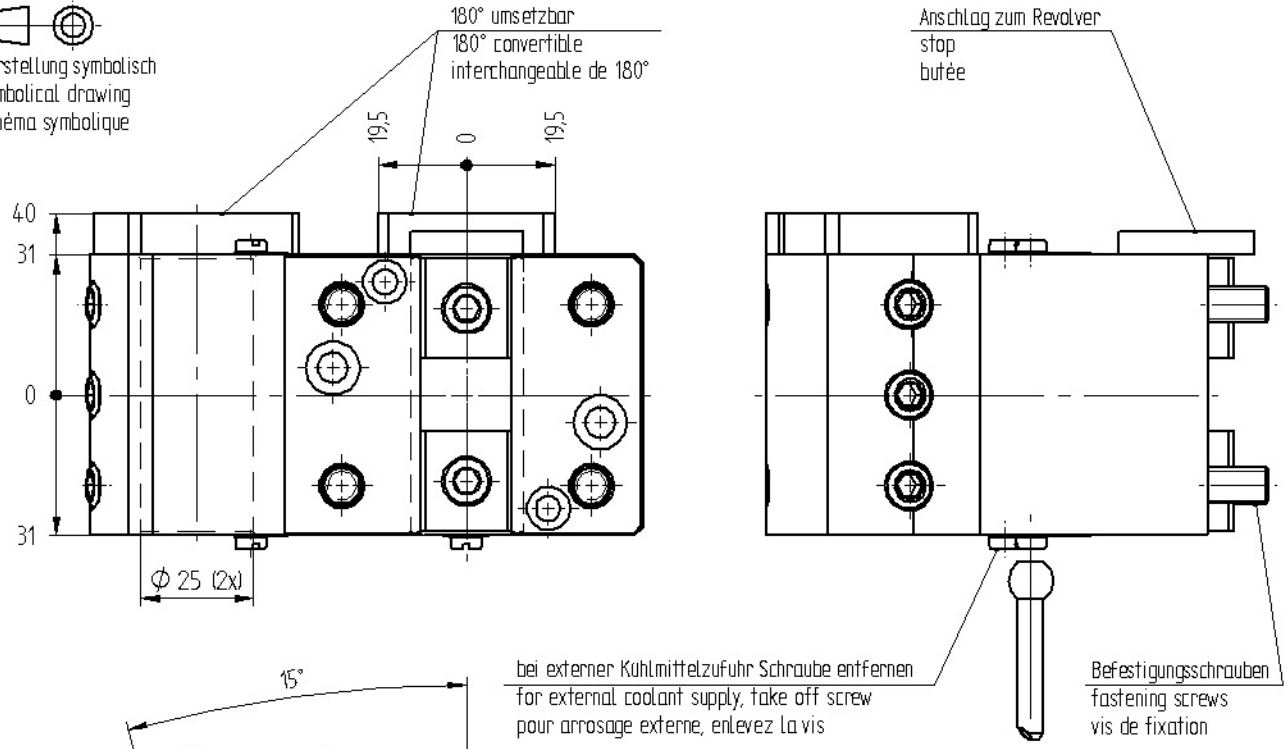

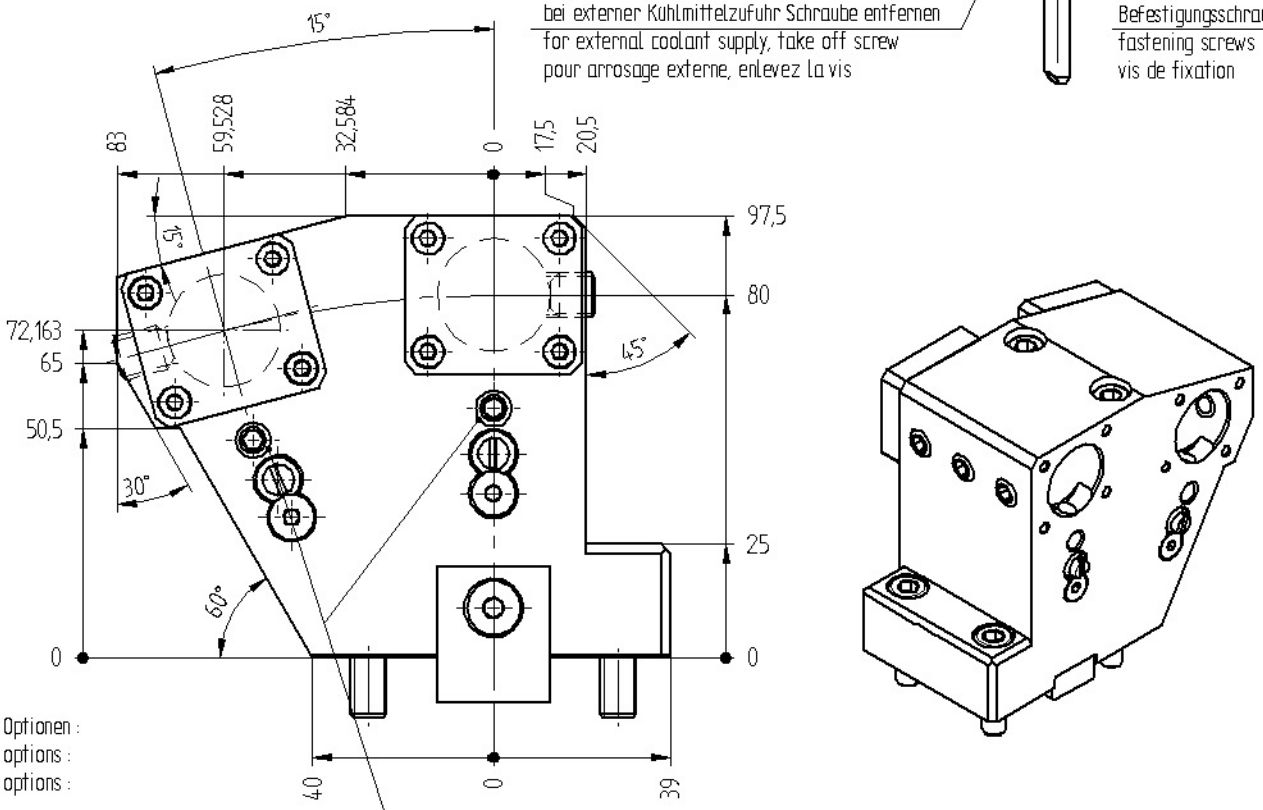

Optionen :
options :
options :

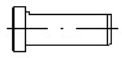

Reduzierbuchsen
reducing sleeve
douille de réduction

bei interner Kühlmittelzufuhr Gewindestift herausdrehen bis er bündig mit Außenkante ist
for internal coolant supply, turn screw upwards until it is flush with the surface of the housing
pour arrosage interne, dévissez la vis jusqu' à ce qu'elle soit à fleur de la surface du corps

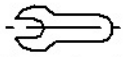

Bedienschlüssel
wrench
clé

» weitere Ausführungen auf Anfrage
other models on request
autres modèles sur demande

Bestell - Nr.
ref.no. / No.de cde.

8 253 17 037

Technische Änderung vorbehalten
subject to technical changes
nous nous réservons toutes modifications techniques