heimatec® GmbH
Präzisionswerkzeuge
Carl-Benz-Str. 4
D-77871 Renchen
Tel. +49 78 43 / 94 66 - 0
Fax +49 78 43 / 94 66 - 66
www.heimatec.com
info@heimatec.com

heimatec® Präzisionswerkzeuge

Winkel- Bohr- und Fräskopf

Radial drilling and milling head
Tête de perçage et de fraisage radiale

$i \neq 1$

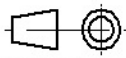

Darstellung symbolisch
symbolical drawing
schéma symbolique

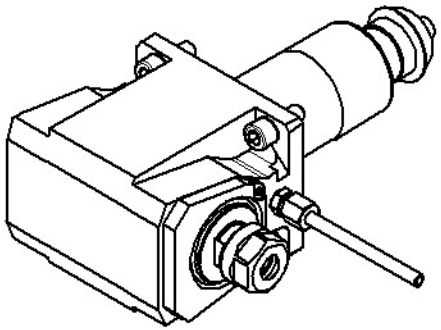

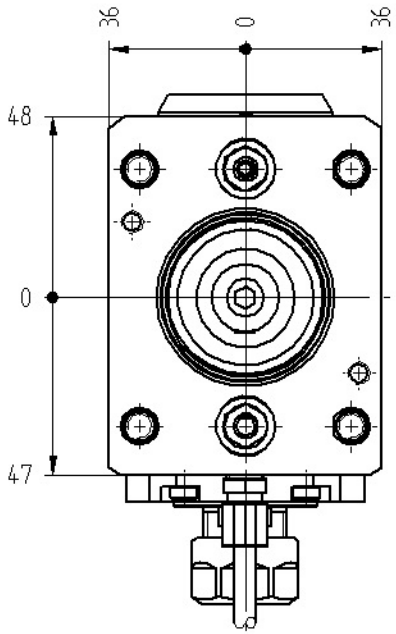

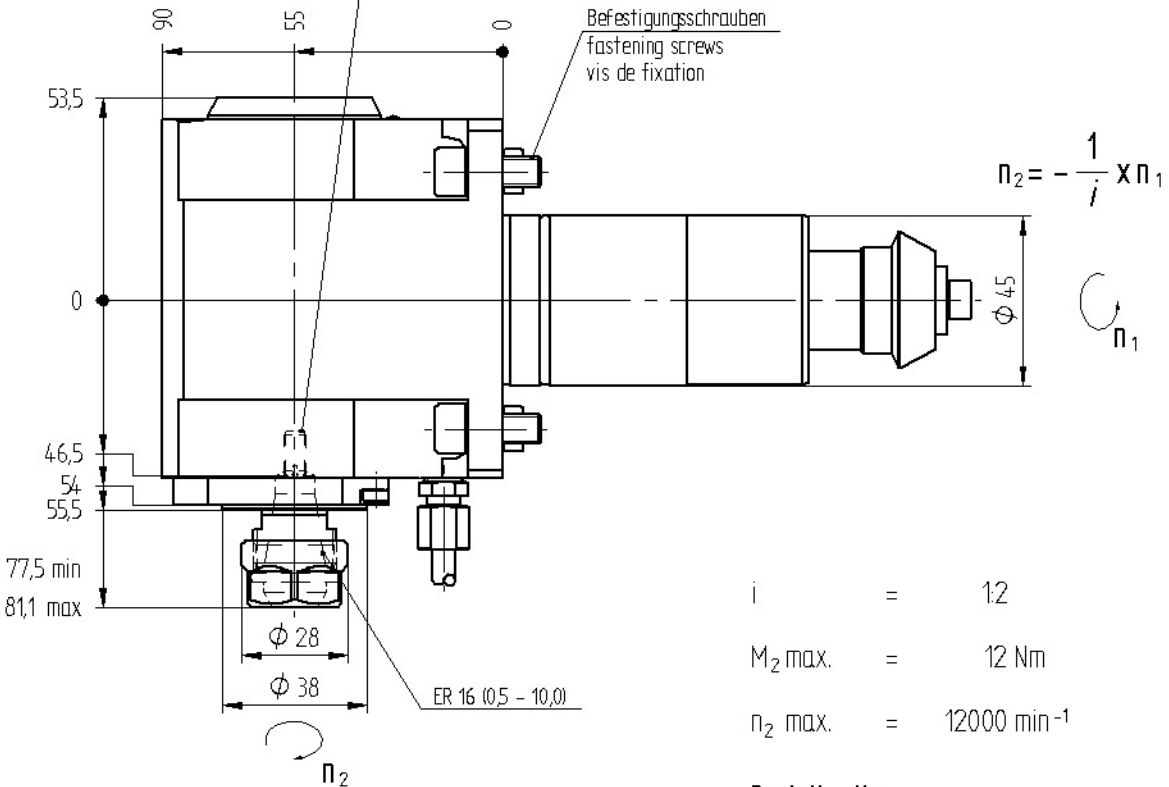

$$n_2 = -\frac{1}{i} \times n_1$$

Optionen :
options :
options :

Spannzangen
collets
les pinces

Gewindebohrzangen
tapping collets
pinces de taraudage

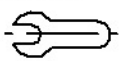

Bedienschlüsselsatz
set of wrench
jeu de clés

» weitere Ausführungen auf Anfrage
other models on request
autres modèles sur demande

i	=	1:2
M_2 max.	=	12 Nm
n_2 max.	=	12000 min^{-1}

Bestell - Nr.
ref.no. / No.de cde.

8 030 44 019

Technische Änderung vorbehalten
subject to technical changes
nous nous réservons toutes modifications techniques

Ma

Stand: 19.03.2008 /dblankenburg /
DIN-A420.10.2011 /bhottmann /03