Schwarzwaldstr. 13
77871 Renchen

Tel. (07843) 94 66-0
Fax.(07843) 94 66-66

heimatec® GmbH

Axial-Bohr-und Fräskopf

$i \neq 1$

Axial drilling and milling head

Tête de perçage et de fraisage axiale

Darstellung symbolisch
symbolical drawing
schéma symbolique

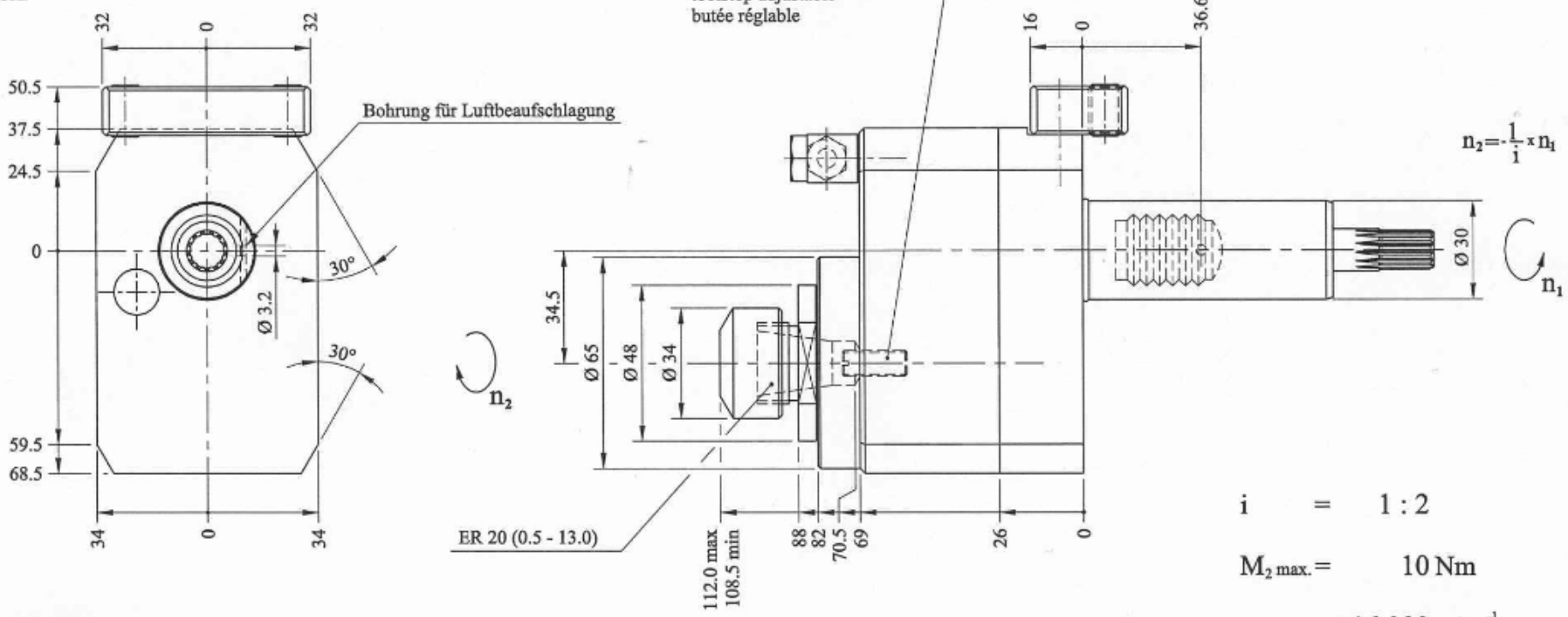

Optionen
options:
options:

Spannzangen (siehe ZB ER20 4 000)
collets (see ZB ER20 4 000)
les pinces (voir ZB ER20 4 000)

Bedienschlüsselsatz
set of wrenches
le jeu de clés

i = 1 : 2

$M_{2\,max.}$ = 10 Nm

$n_{2\,max.}$ = 16 000 $min.^{-1}$

Bestell - Nr.
ref.no. / No.de cde.
8 019 24 34

» weitere Werkzeugaufnahmen auf Anfrage
further tool-systems on request
autres systèmes de serrage de l'outil sur demande

» andere Über- bzw. Untersetzungen auf Anfrage
further gear ratio on request
autres rapports de transmission sur demande

Technische Änderungen vorbehalten
subject to technical changes
nous nous réservons toutes modificatoins techniques

Stand: 25.07.2003 / We / Hardinge Quest - VDI 30