heimatec® GmbH
Präzisionswerkzeuge
Carl-Benz-Str. 4
D-77871 Renchen
Tel. +49 78 43 / 94 66 - 0
Fax +49 78 43 / 94 66 - 66
www.heimatec.com
info@heimatec.com

heimatec® Präzisionswerkzeuge

Axial-Bohr-und Fräskopf

Axial drilling and milling head
Tête de perçage et de fraisage axiale

mit kombinierter Kühlmittelzufuhr
with combined coolant supply
arrosage combiné

p x n Diagramm D 00 007
p x n diagram D 00 007
p x n diagramme D 00 007

Darstellung symbolisch
symbolical drawing
schéma symbolique

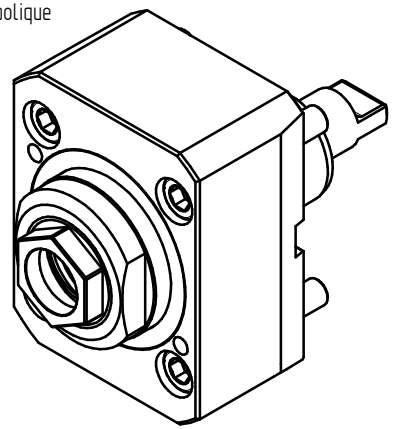

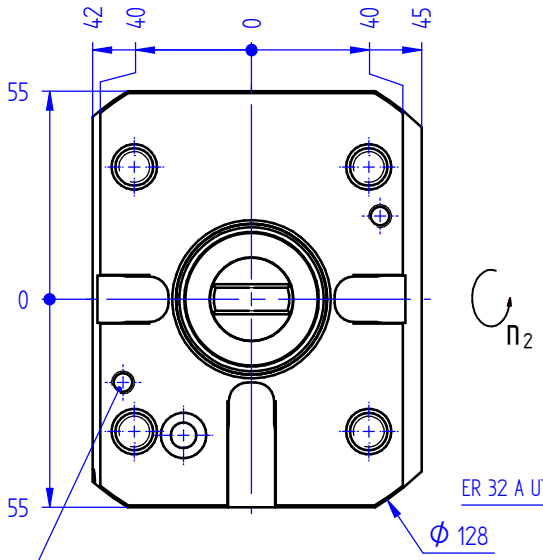

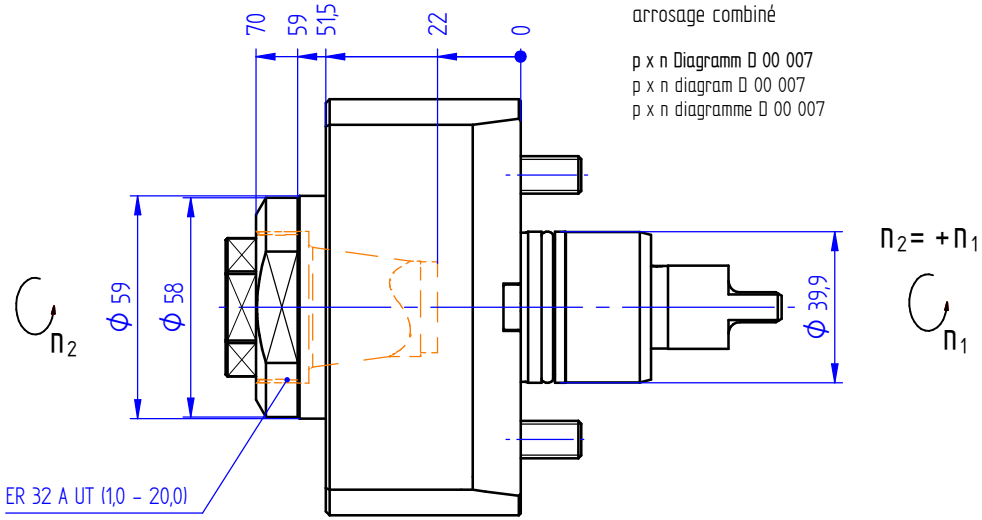

Optionen :
options :
options :

Dichtscheiben
sealings
joints

Gewindestift zum Abdrücken
thread screw to push away
vis pour ecarter

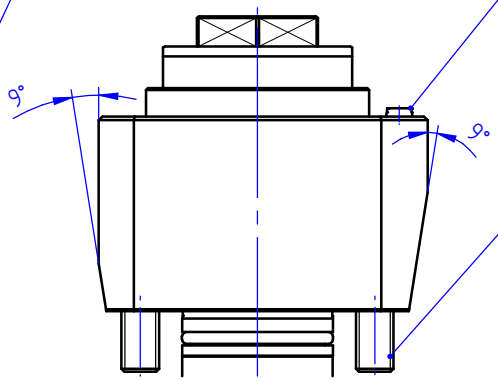

bei externer Kühlmittelzufuhr Schraube entfernen
for external coolant supply, take off screw
pour arrosage externe, enlevez la vis

Befestigungsschrauben
fastening screws
vis de fixation

Spannzangen
collets
les pinces

Wechseleinsatz u-tec
insert u-tec
insert u-tec

Bedienschlüsselsatz
set of wrench
jeu de clés

» weitere Ausführungen auf Anfrage
other models on request
autres modèles sur demande

p max.	[bar] =	25
i	=	1:1
M_2 max.	[Nm] =	50
n_2 max.	[min^{-1}] =	6000

Bestell - Nr.
ref.no. / No.de cde.

8 010 46 296

Technische Änderung vorbehalten
subject to technical changes
nous nous réservons toutes modifications techniques