heimatec® GmbH
Präzisionswerkzeuge
Carl-Benz-Str. 4
D-77871 Renchen
Tel. +49 78 43 / 94 66 - 0
Fax +49 78 43 / 94 66 - 66
www.heimatec.com
info@heimatec.com

heimatec® Präzisionswerkzeuge

Winkelkopf

Angle head

Tête angulaire

Darstellung symbolisch
symbolical drawing
schéma symbolique

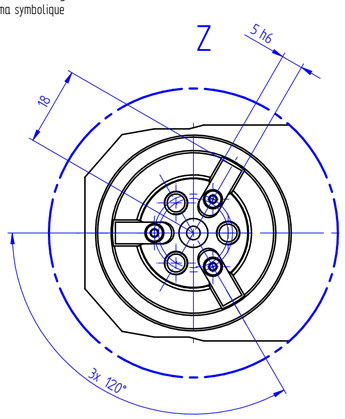

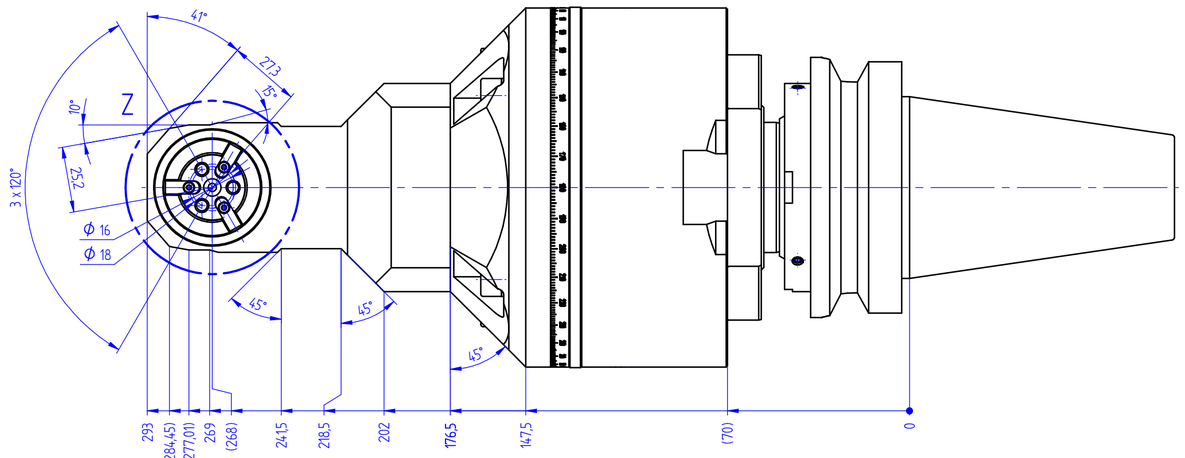

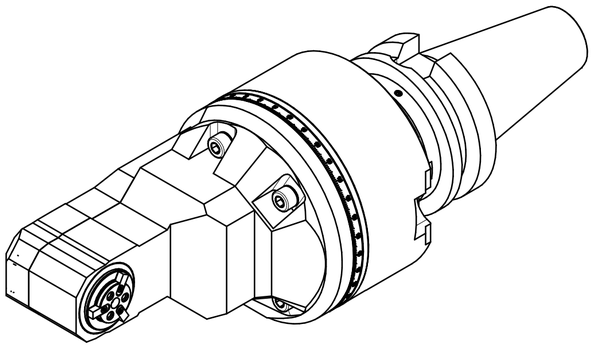

360° drehbar
360° turnable
pivotable à 360°

Werkzeug darf nur mit Abstützung betrieben werden.
Tool may only be operated with support
L'outil ne peut être utilisé qu'avec le support

Skalierung
graduation
graduation

Gehäusenull
gauge line of housing
cote zéro-corps de porte

Arretierring muss beim Kunden eingestellt werden
ring has to be adjusted by customer
La bague d' arrêt doit être ajustée par le client

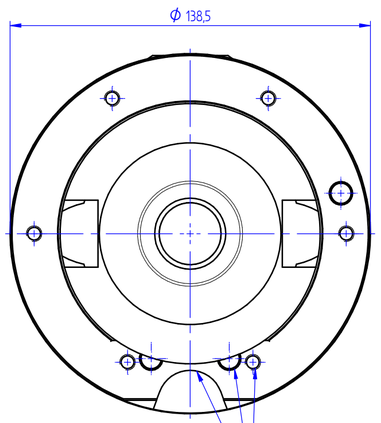

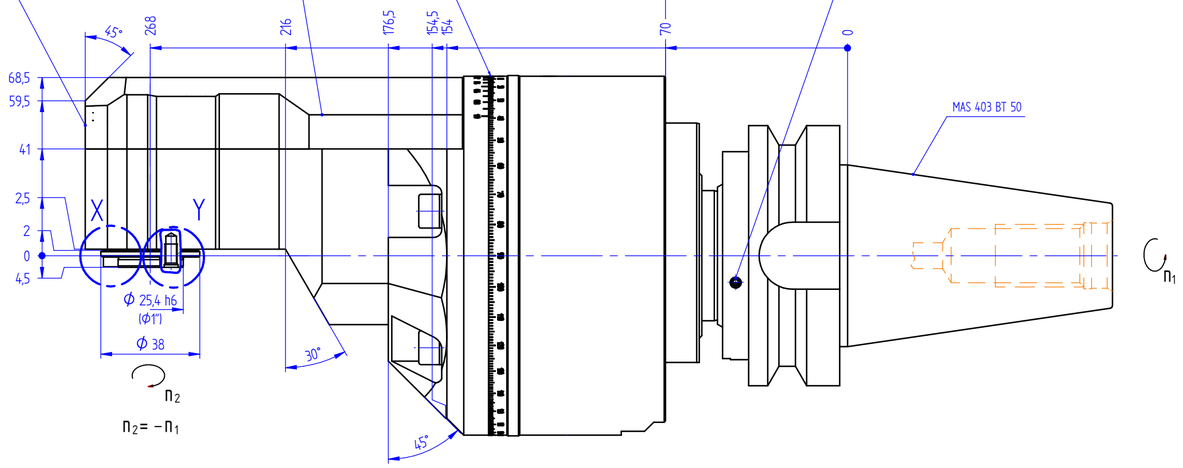

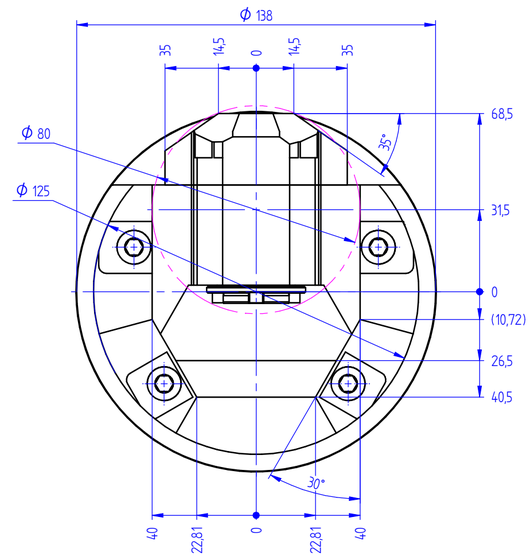

Anschluss für optionale
Drehmomentstütze und Abstützung
Connection for optional location device and
optional support device
raccordement pour segment d'arrêt
et support optionnel

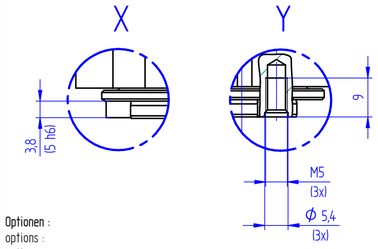

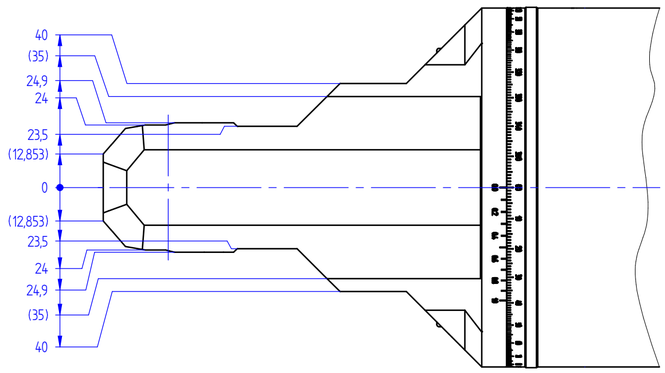

Optionen :
options :
options :

Bedienschlüssel
wrench
clé

» weitere Ausführungen auf Anfrage
other models on request
autres modèles sur demande

i	=	1:1
M_2 max. [Nm]	=	40
n_2 max. [min^{-1}]	=	4000

Bestell - Nr.
ref.no. / No.de cde.

7 034 65 001

Technische Änderung vorbehalten
subject to technical changes
nous nous réservons toutes modifications techniques