heimatec® GmbH
Präzisionswerkzeuge
Carl-Benz-Str. 4
D-77871 Renchen
Tel. +49 78 43 / 94 66 - 0
Fax +49 78 43 / 94 66 - 66
www.heimatec.com
info@heimatec.com

Mehrfach-Bohrstangenhalter

Multiple boring bar holder

Porte-foret à usage multiple

mit kombinierter Kühlmittelzufuhr
with combined coolant supply
arrosage combiné

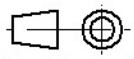

Darstellung symbolisch
symbolical drawing
schéma symbolique

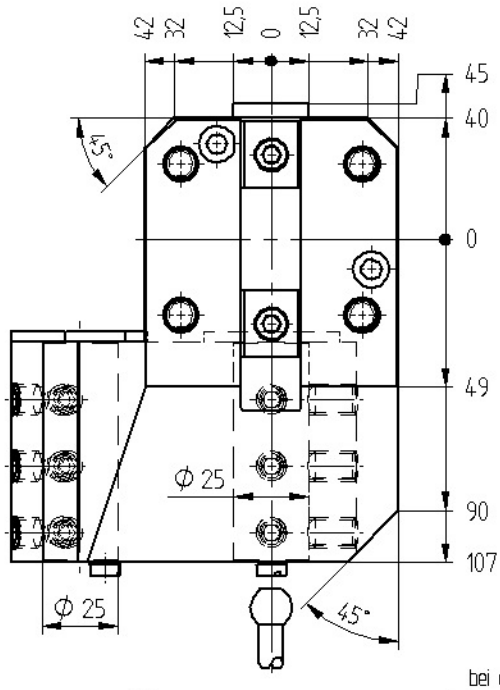

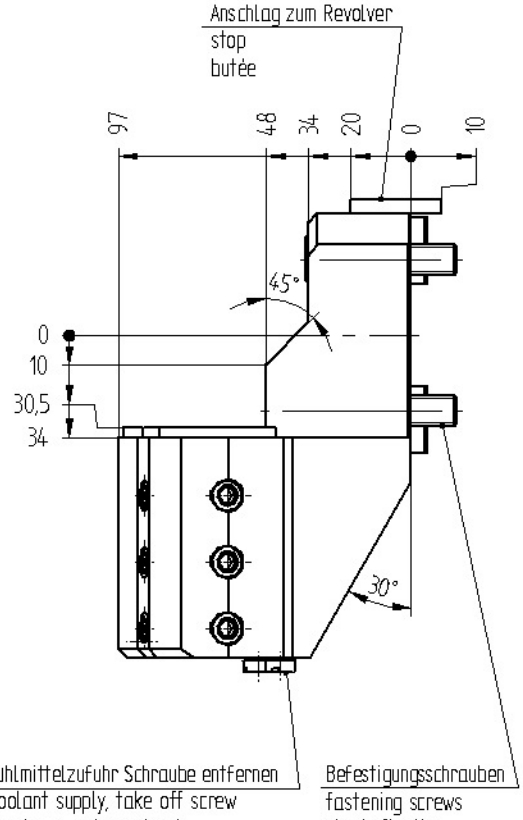

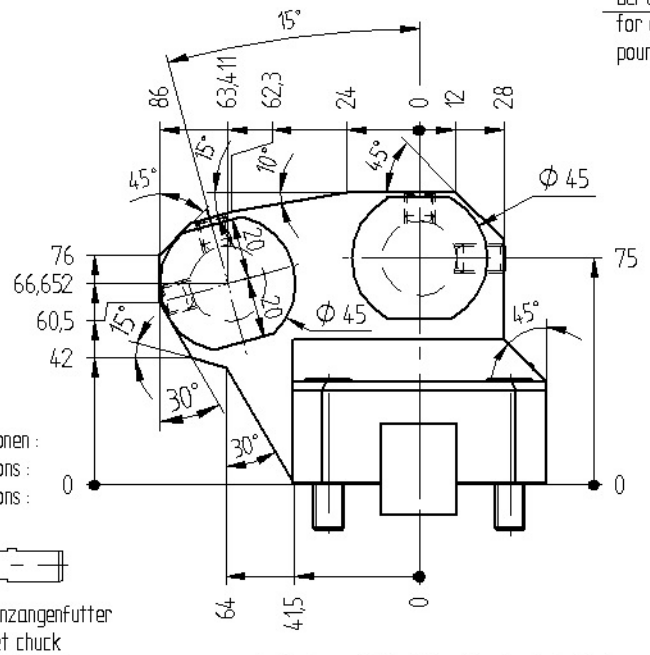

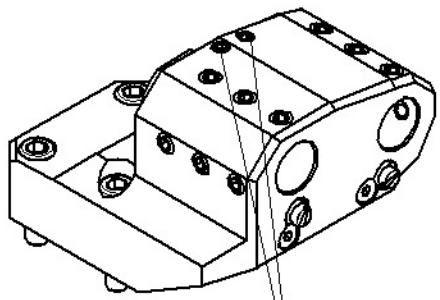

Optionen :
options :
options :

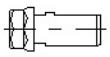

Spannzangenfutter
collet chuck
mandrin à pinces

bei interner Kühlmittelzufuhr Gewindestift herausdrehen bis er bündig mit Außenkante ist
for internal coolant supply, turn screw upwards until it is flush with the surface of the housing
pour arrosage interne, dévissez la vis jusqu' à ce qu'elle soit à fleur de la surface du corps

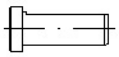

Reduzierbuchsen
reducing sleeve
douille de réduction

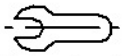

Bedienschlüssel
wrench
clé

Gewicht/weight/poids: ~6,1 kg

Bestell - Nr.
ref.no. / No.de cde.

8 253 17 048

» weitere Ausführungen auf Anfrage
other models on request
autres modèles sur demande