heimatec® GmbH
Präzisionswerkzeuge
Carl-Benz-Str. 4
D-77871 Renchen
Tel. +49 78 43 / 94 66 - 0
Fax +49 78 43 / 94 66 - 66
www.heimatec.com
info@heimatec.com

heimatec® Präzisionswerkzeuge

Abstechhalter höhenverstellbar

Cut-off holder with adjustable centre height

Porte-outil à tronçonner à hauteur réglable

mit kombinierter Kühlmittelzufuhr
with combined coolant supply
arrosage combiné

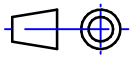

Darstellung symbolisch
symbolical drawing
schéma symbolique

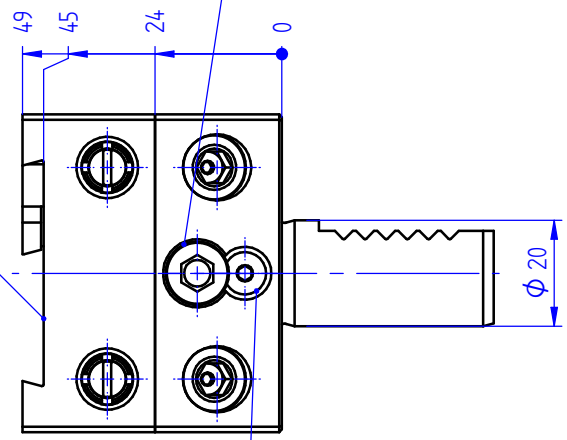

Exzenter zur Höhenverstellung
excentric pin for height adjustability
pige excentrique pour réglage de la hauteur

Aufnahme für Stechschwert 26 mm
interface for cut-off tool 26 mm
support pour lame de tronçonnage 26 mm

Schnittstelle SZ 32
interface SZ 32
point de coupe SZ 32

(bei Werkzeughalterwechsel Schraube herausschrauben)
(for changing infeed tool, screw out the screw)
(changer le support interchangeable déviser la vis)

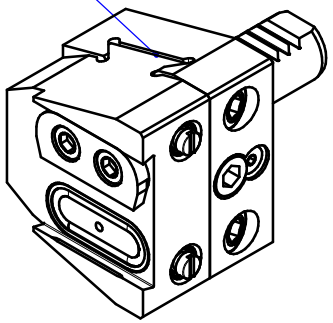

180° umsetzbar
180° convertible
interchangeable de 180°

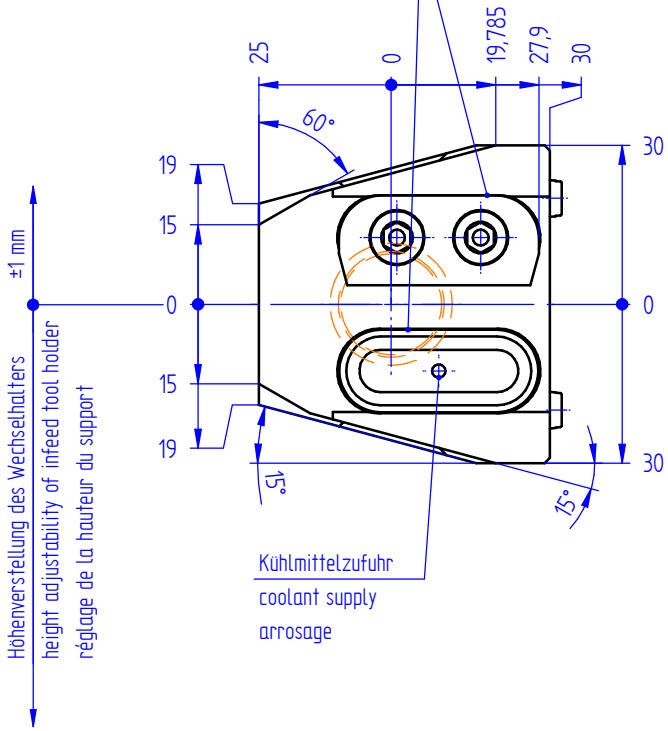

Kühlmittelzufuhr
coolant supply
arrosage

Optionen :
options :
options :

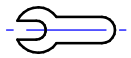

Bedienschlüssel
wrench
clé

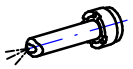

Kühlmittelset
coolant-set
kit d'arrosage

» weitere Ausführungen auf Anfrage
other models on request
autres modèles sur demande

Bestell - Nr.
ref.no. / No.de cde.

8 320 12 021