heimatec® GmbH
Präzisionswerkzeuge
Schwarzwaldstr. 13
D-77871 Renchen
Tel. +49 78 43 / 94 66 - 0
Fax +49 78 43 / 94 66 - 66
www.heimatec.com
info@heimatec.com

heimatec® Präzisionswerkzeuge

Winkel- Bohr- und Fräskopf

Radial drilling and milling head

Tête de perçage et de fraisage radiale

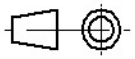

Darstellung symbolisch
symbolical drawing
schéma symbolique

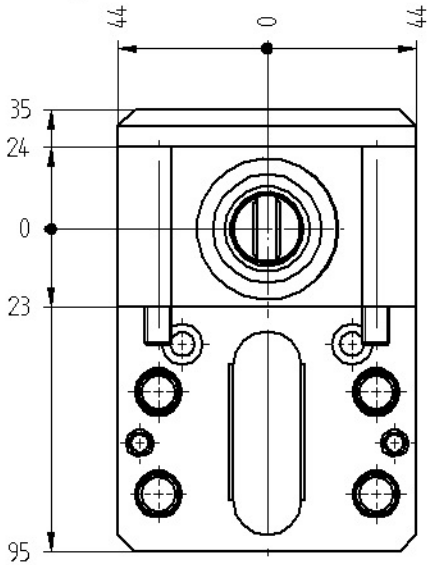

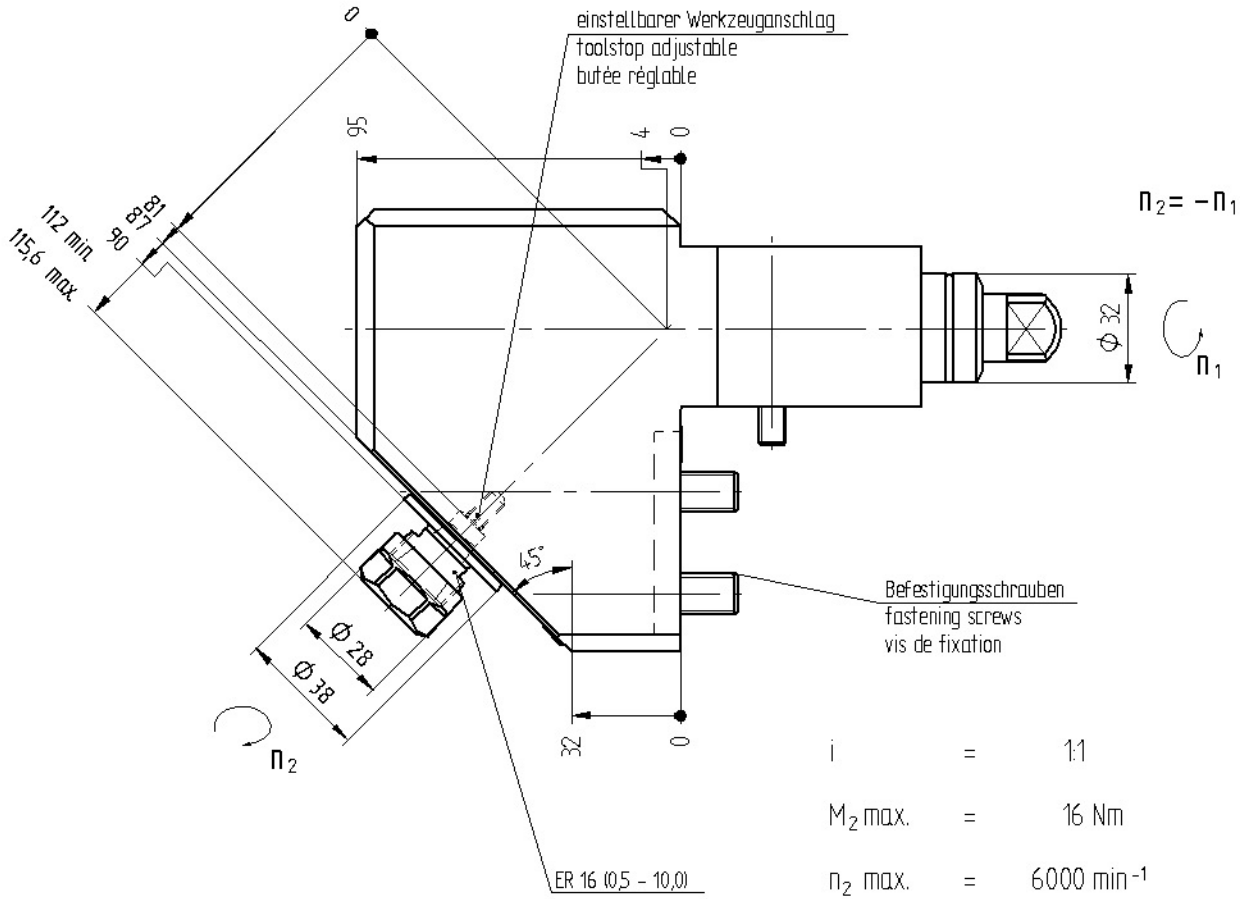

i	=	1:1
M_2 max.	=	16 Nm
n_2 max.	=	6000 min^{-1}

Optionen :
options :
options :

Spannzangen (siehe ZB ER16 4 000)
collets (see ZB ER16 4 000)
Les pinces (voir ZB ER16 4 000)

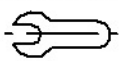

Bedienschlüsselsatz
set of wrench
Le jeu de clés

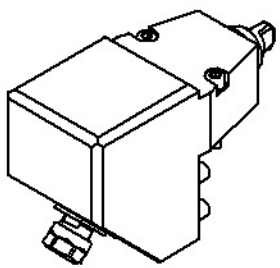

» weitere Ausführungen auf Anfrage
other models on request
autres modèles sur demande

Bestell - Nr.
ref.no. / No.de cde.

8 039 34 004