heimatec® GmbH
Präzisionswerkzeuge
Carl-Benz-Str. 4
D-77871 Renchen
Tel. +49 78 43 / 94 66 - 0
Fax +49 78 43 / 94 66 - 66
www.heimatec.com
info@heimatec.com

heimatec®

Mehrspindel-Adapter

Multispindle adapter

Tête multibroche adaptateur

ohne Kühlmittel
without coolant
sans arrosage

Darstellung symbolisch
symbolical drawing
schéma symbolique

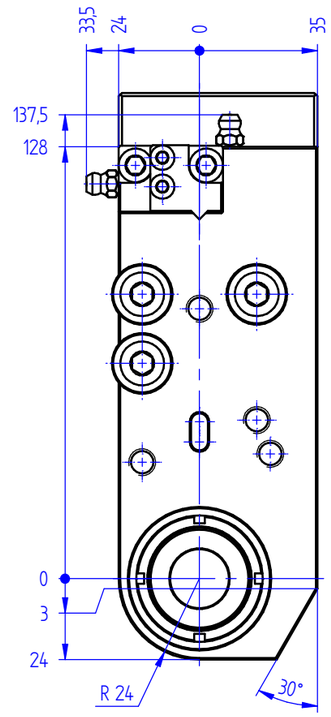

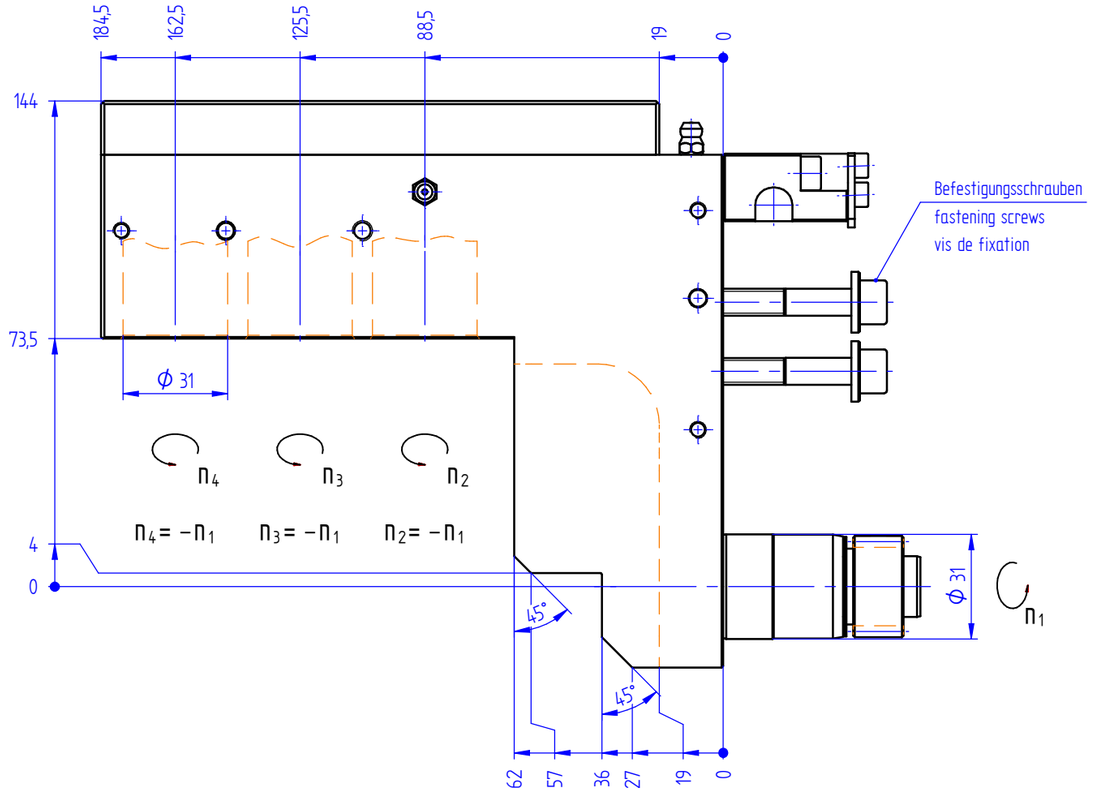

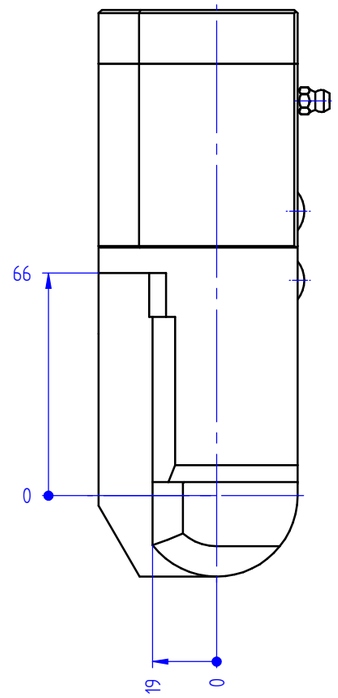

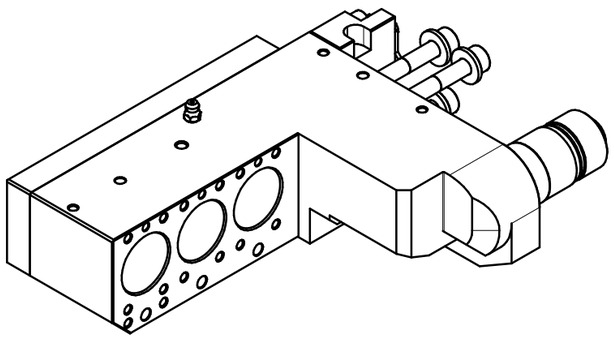

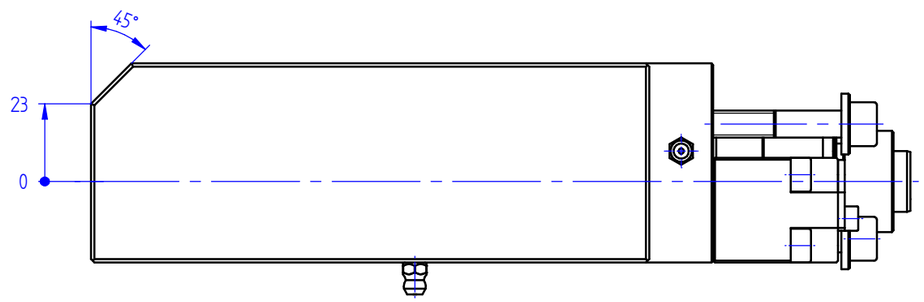

i	=	1:1
M_2 max. [Nm]	=	12
n_2 max. [min^{-1}]	=	8000

Bestell - Nr.
ref.no. / No.de cde.

3 053 37 000

Optionen :
options :
options :

Bedienschlüssel
wrench
clé

» weitere Ausführungen auf Anfrage
other models on request
autres modèles sur demande