heimatec® GmbH
Präzisionswerkzeuge

Carl-Benz-Str. 4
D-77871 Renchen

Tel. +49 78 43 / 94 66 - 0
Fax +49 78 43 / 94 66 - 66

www.heimatec.com
info@heimatec.com

Doppel-Bohrstangenhalter

double boring bar holder

double porte-foret

mit kombinierter Kühlmittelzufuhr
with combined coolant supply
arrosage combiné

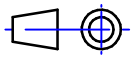

Darstellung symbolisch
symbolical drawing
schéma symbolique

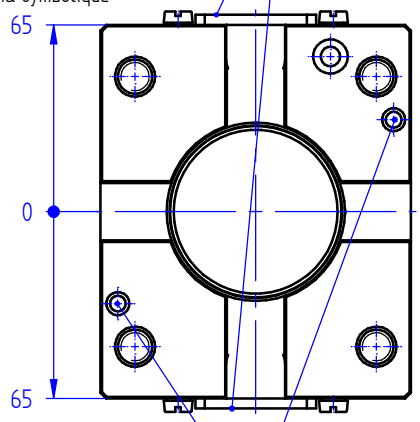

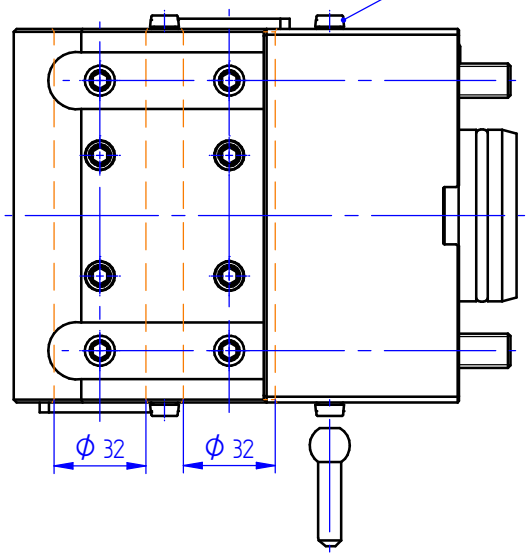

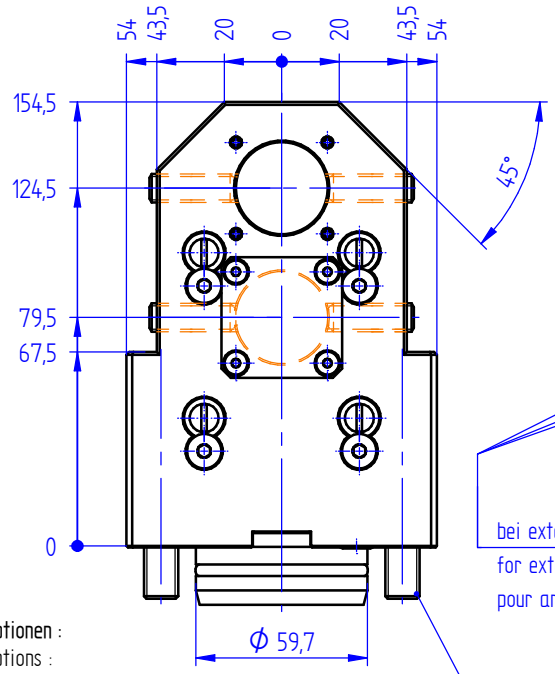

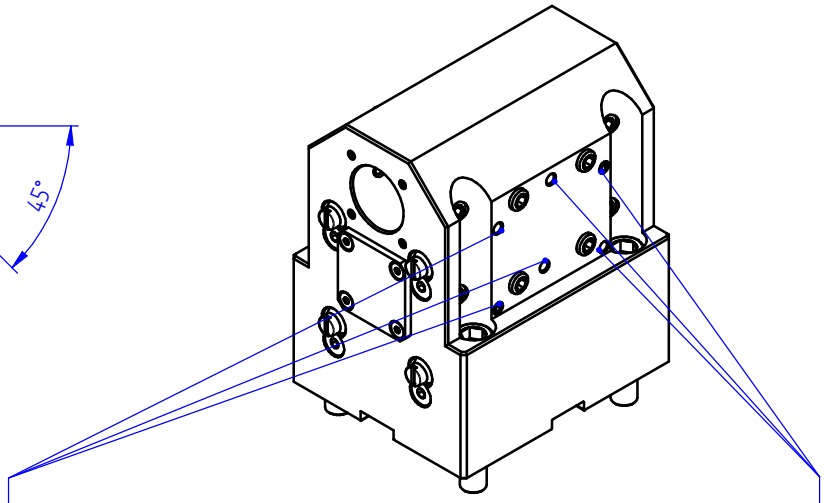

Befestigungsschrauben
fastening screws
vis de fixation

Optionen :
options :
options :

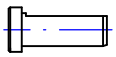

Reduzierbuchsen
reducing sleeve
douille de réduction

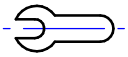

Bedienschlüssel
wrench
clé

p max. [bar] = 80

Bestell - Nr.
ref.no. / No.de cde.

8 253 18 001

» weitere Ausführungen auf Anfrage
other models on request
autres modèles sur demande