heimatec® GmbH
Präzisionswerkzeuge
Carl-Benz-Str. 4
D-77871 Renchen
Tel. +49 78 43 / 94 66 - 0
Fax +49 78 43 / 94 66 - 66
www.heimatec.com
info@heimatec.com

heimatec®

Winkelkopf
Angle head
Tête angulaire

Darstellung symbolisch
symbolical drawing
schéma symbolique

i ≠ 1 Größe 5
size 5
taille 5

ohne Kühlmittel
without coolant
sans arrosage

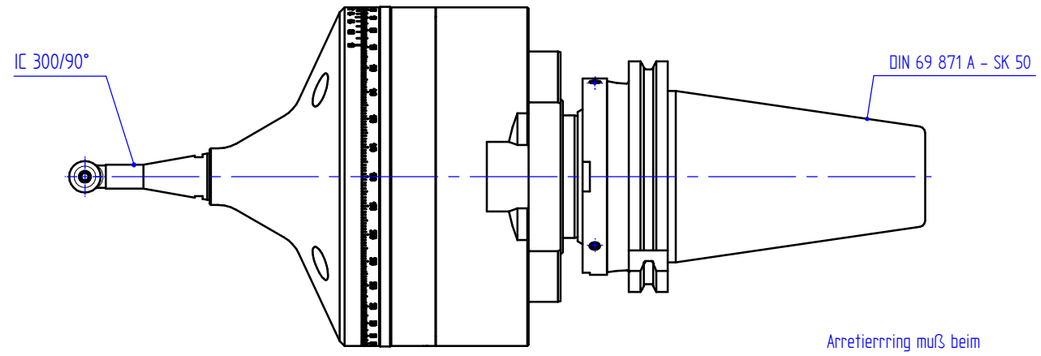

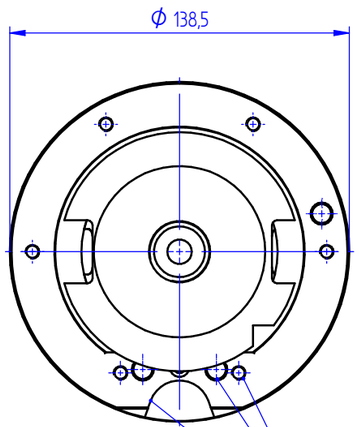

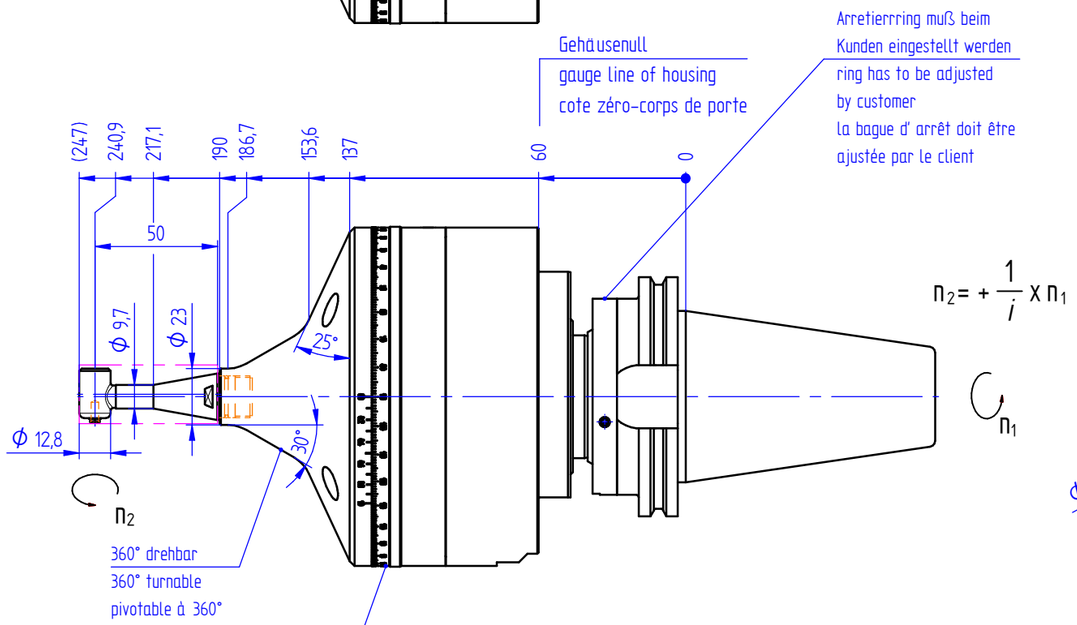

$$n_2 = +\frac{1}{i} \times n_1$$

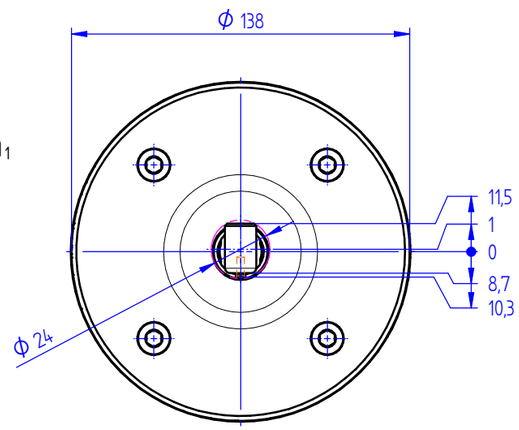

Anschluss für optionale
Drehmomentenstütze und Abstützung
Connection for optional location device and
optional support device
raccordement pour segment d'arrêt
et support optionnel

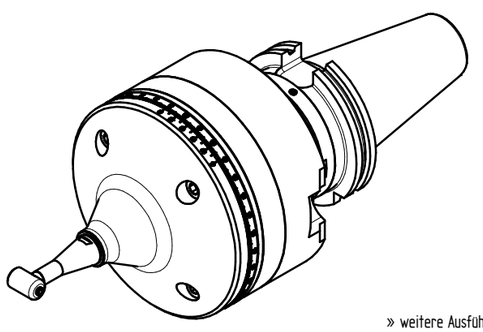

Optionen :
options :
options :

Bedienschlüssel
wrench
clé

» weitere Ausführungen auf Anfrage
other models on request
autres modèles sur demande

Gewicht/weight/poids: ~8,7 kg

i = 1:0,75

n_2 max. [min^{-1}] = 9000

Bestell - Nr.
ref.no. / No.de cde.

7 030 61 060