heimatec® GmbH
Präzisionswerkzeuge
Carl-Benz-Str. 4
D-77871 Renchen
Tel. +49 78 43 / 94 66 - 0
Fax +49 78 43 / 94 66 - 66
www.heimatec.com
info@heimatec.com

heimatec®

# Axial-Bohr-und Fräskopf

Axial drilling and milling head

Tête de perçage et de fraisage axiale

Darstellung symbolisch
symbolical drawing
schéma symbolique

$i \neq 1$

ohne Kühlmittel
without coolant
sans arrosage

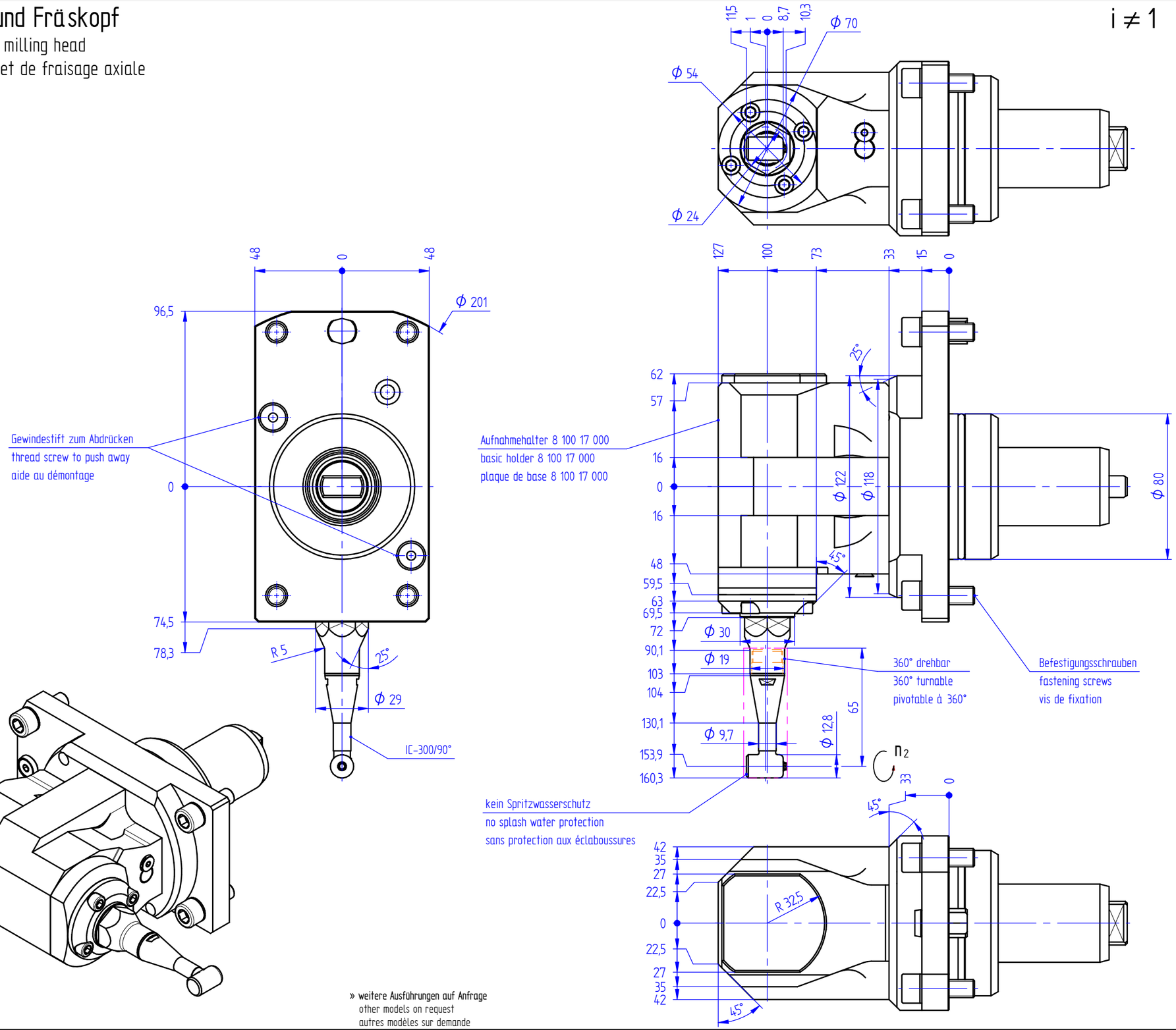


Optionen :
options :
options :

Bedienschlüssel
wrench
clé

» weitere Ausführungen auf Anfrage
other models on request
autres modèles sur demande

i = 1:1,5

$n_2$ max. [min$^{-1}$] = 18000

Bestell - Nr.
ref.no. / No.de cde.

**8 019 71 001**