heimatec® GmbH
Präzisionswerkzeuge

Carl-Benz-Str. 4
D-77871 Renchen

Tel. +49 78 43 / 94 66 - 0
Fax +49 78 43 / 94 66 - 66

www.heimatec.com
info@heimatec.com

heimatec® Präzisionswerkzeuge

Bohrstangenhalter

Boring bar holder

Porte-foret

mit kombinierter Kühlmittelzufuhr
with combined coolant supply
arrosage combiné

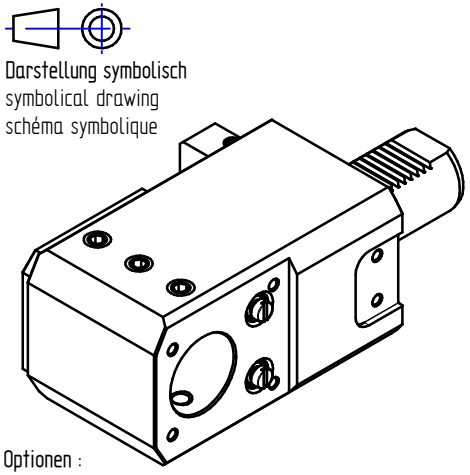

Darstellung symbolisch
symbolical drawing
schéma symbolique

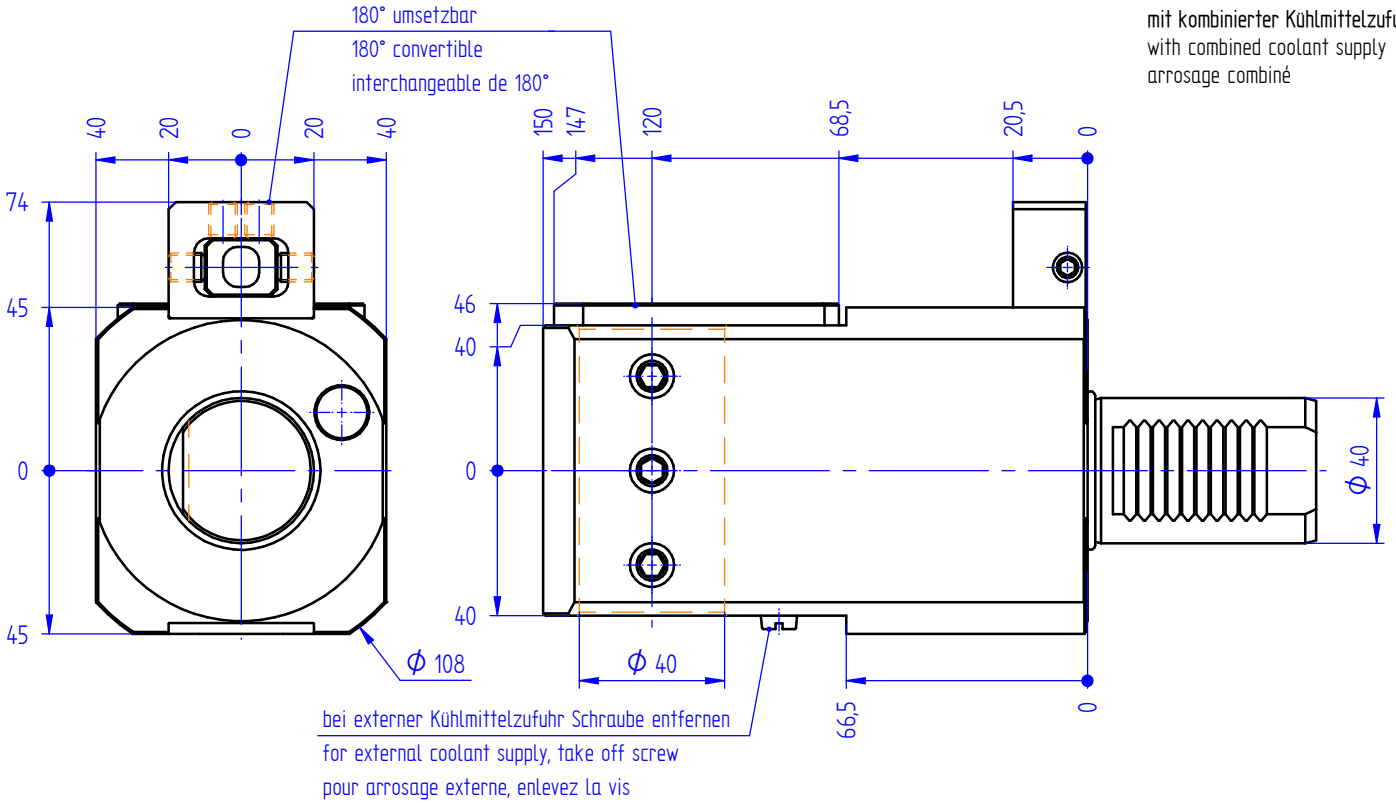

Optionen :
options :
options :

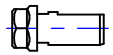

Spannzangenfutter
collet chuck
mandrin à pinces

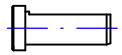

Reduzierbuchsen
reducing sleeve
douille de réduction

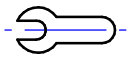

Bedienschlüssel
wrench
clé

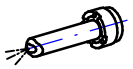

Kühlmittelset
coolant-set
kit d'arrosage

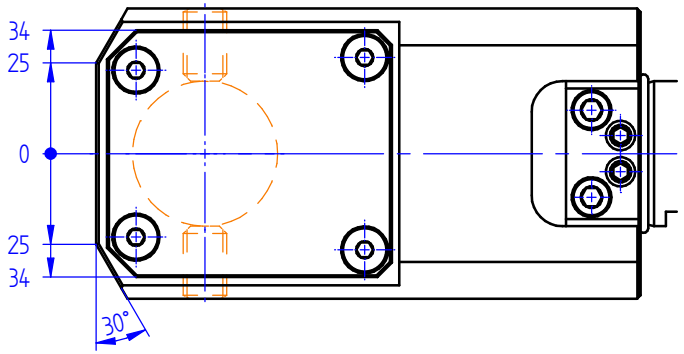

» weitere Ausführungen auf Anfrage
other models on request
autres modèles sur demande

Bestell - Nr.
ref.no. / No.de cde.

8 230 49 038