Schwarzwaldstr. 13
77871 Renchen

Tel. (07843) 94 66-0
Fax (07843) 94 66-66

heimatec® GmbH

Bohrstangenhalter

Boring bar holder

Porte-foret

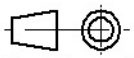

Darstellung symbolisch
symbolical drawing
schéma symbolique

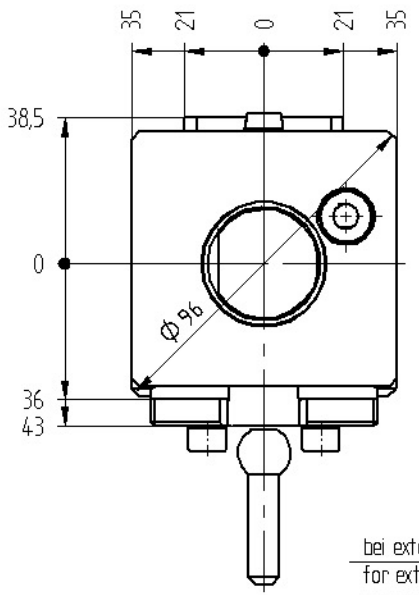

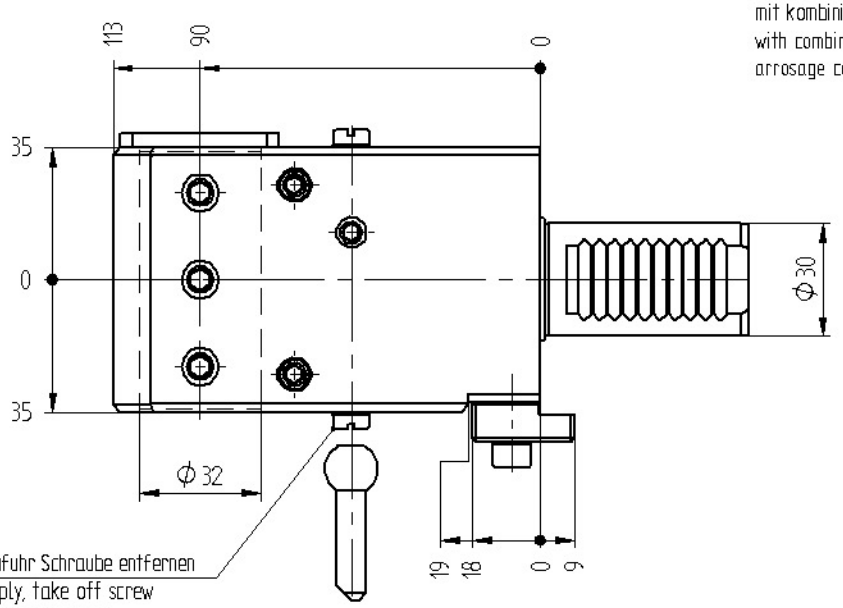

mit kombinierter Kühlmittelzufuhr
with combined coolant supply
arrosage combiné

bei externer Kühlmittelzufuhr Schraube entfernen
for external coolant supply, take off screw
pour arrosage externe, enlevez la vis

Optionen :
options :
options :

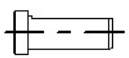

Reduzierbuchse
reducing sleeve
douille de réduction

Bedienschlüssel
wrench
le clé

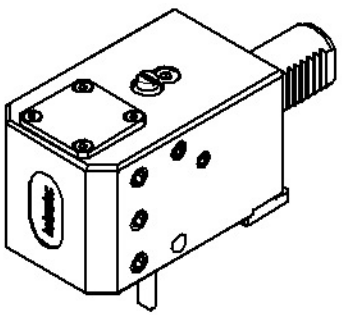

» weitere Werkzeugaufnahmen auf Anfrage
further tool-systems on request
autres systèmes de serrage de l'outil sur demande

Bestell – Nr.
ref.no. / No.de cde.

8 230 28 01