heimatec® GmbH
Präzisionswerkzeuge

Carl-Benz-Str. 4
D-77871 Renchen

Tel. +49 78 43 / 94 66 - 0
Fax +49 78 43 / 94 66 - 66

www.heimatec.com
info@heimatec.com

heimatec®

Schwenkkopf

Milling and drilling head, swivelling

Tête pivotante

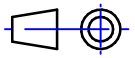

Darstellung symbolisch
symbolical drawing
schéma symbolique

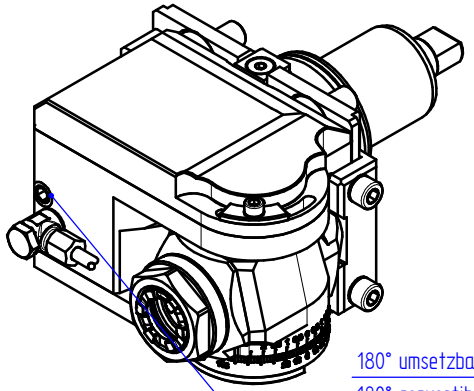

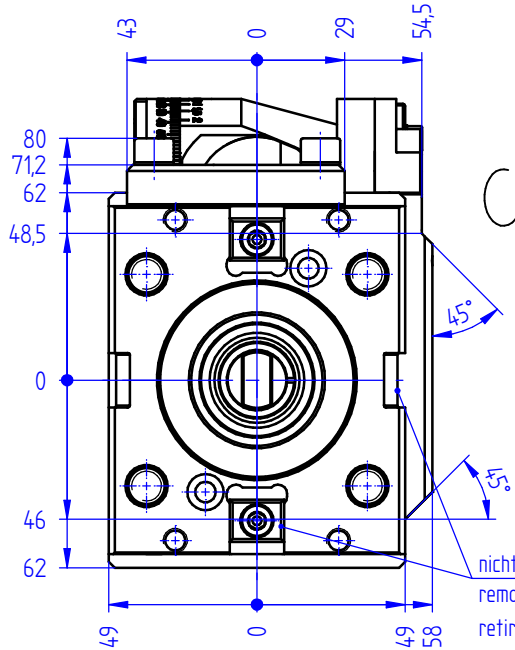

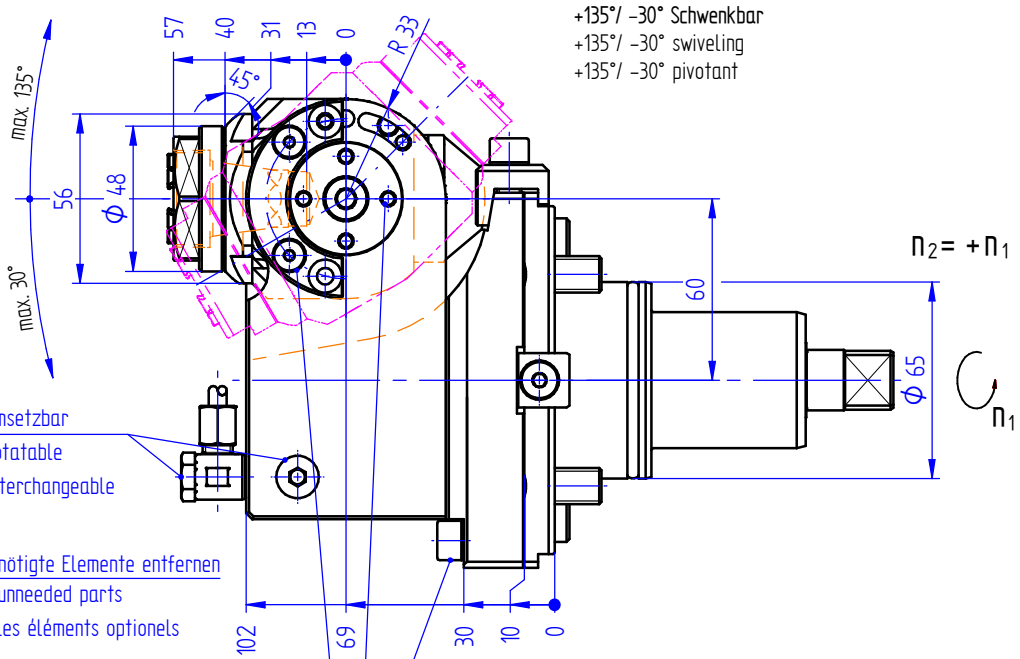

umsetzbar
rotatable
interchangeable

nicht benötigte Elemente entfernen
remove unneeded parts
retirez les éléments optionels

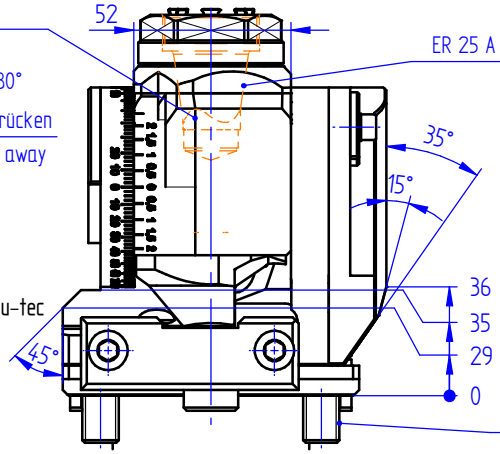

180° umsetzbar
180° convertible
interchangeable de 180°

Gewindestift zum Abdrücken
thread screw to push away
vis pour ecarter

ER 25 A UT (0,5 - 16,0)

Klemmschraube
clamping screw
vis de serrage

Klemmmutter
clamping nut
écrou de serrage

Befestigungsschrauben
fastening screws
vis de fixation

Befestigungsschrauben für Platte
fastening screw for the plate
vis de fixation pour la plaque

Optionen :
options :
options :

Spannzangen
collets
les pinces

Gewindebohrzangen
tapping collets
pinces de taraudage

Wechseleinsatz u-tec
insert u-tec
insert u-tec

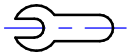

Bedienschlüsselsatz
set of wrench
jeu de clés

» weitere Ausführungen auf Anfrage
other models on request
autres modèles sur demande

i	=	1:1
M_2 max. [Nm]	=	25
n_2 max. [min^{-1}]	=	6000

Bestell - Nr.
ref.no. / No.de cde.

8 043 65 000

Technische Änderung vorbehalten
subject to technical changes
nous nous réservons toutes modifications techniques