heimatec® GmbH
Präzisionswerkzeuge
Carl-Benz-Str. 4
D-77871 Renchen
Tel. +49 78 43 / 94 66 - 0
Fax +49 78 43 / 94 66 - 66
www.heimatec.com
info@heimatec.com

heimatec® Präzisionswerkzeuge

Wechseleinsatz für easy-quick System

insert for easy-quick system
insert pour easy-quick système

Größe HT 7

size HT 7
taille HT 7

mit kombinierter Kühlmittelzufuhr
with combined coolant supply
arrosage combiné

Darstellung symbolisch
symbolical drawing
schéma symbolique

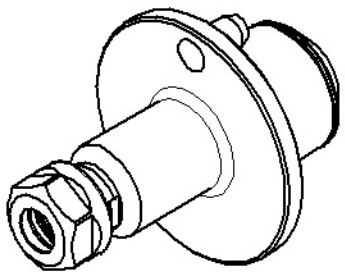

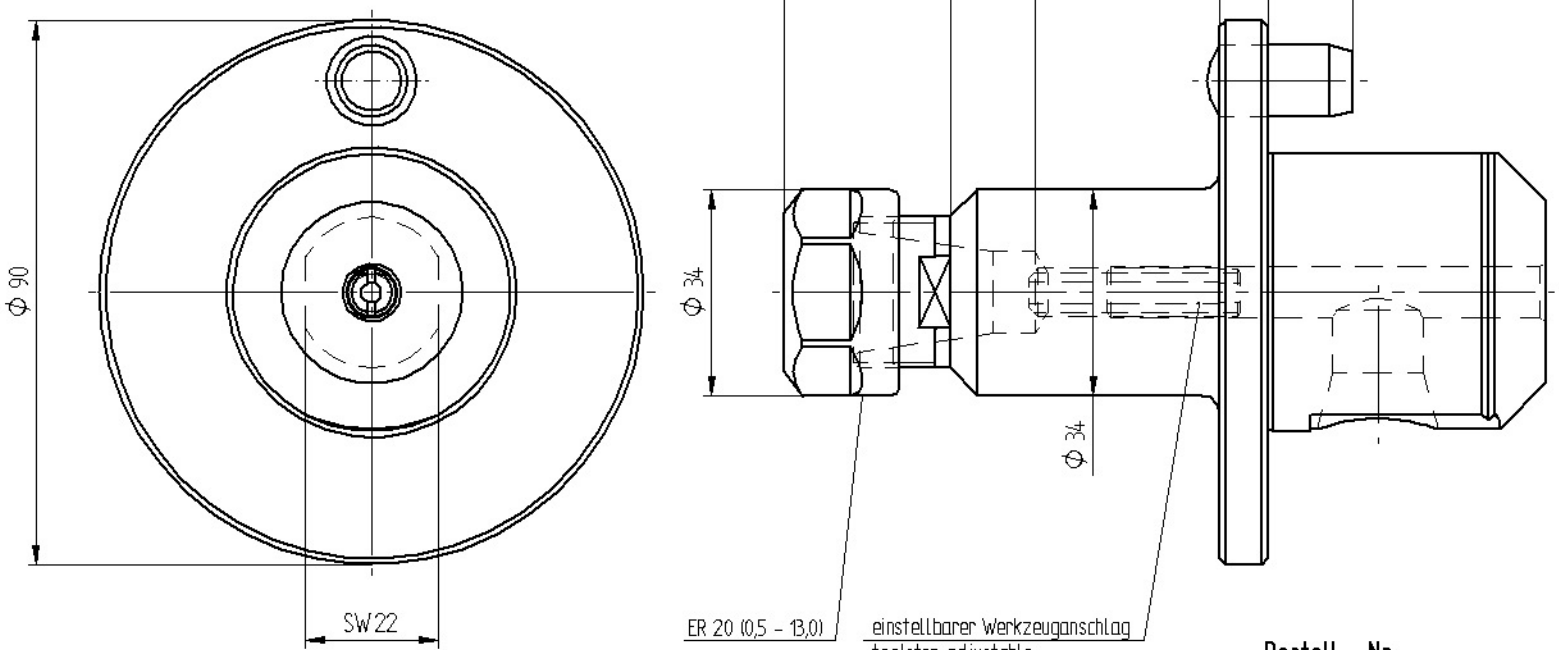

Optionen :
options :
options :

Dichtscheiben
sealings
joints

Spannzangen (siehe ZB ER20 4 000)
collets (see ZB ER20 4 000)
les pinces (voir ZB ER20 4 000)

Bedienschlüsselsatz
set of wrench
le jeu de clés

» weitere Ausführungen auf Anfrage
other models on request
autres modèles sur demande

Bestell - Nr.
ref.no. / No.de cde.

8 779 94 006

Technische Änderung vorbehalten
subject to technical changes
nous nous réservons toutes modifications techniques

Ma

Stand: 20.09.2006 /mbollack /
DIN-A4 01.12.2006 /dblankenburg /00