heimatec® GmbH
Präzisionswerkzeuge

Carl-Benz-Str. 4
D-77871 Renchen

Tel. +49 78 43 / 94 66 - 0
Fax +49 78 43 / 94 66 - 66

www.heimatec.com
info@heimatec.com

heimatec® Präzisionswerkzeuge

Abstützflansch mit Drehmomentstütze

Supporting flange with location device
élément d'appui

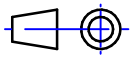

Darstellung symbolisch
symbolical drawing
schéma symbolique

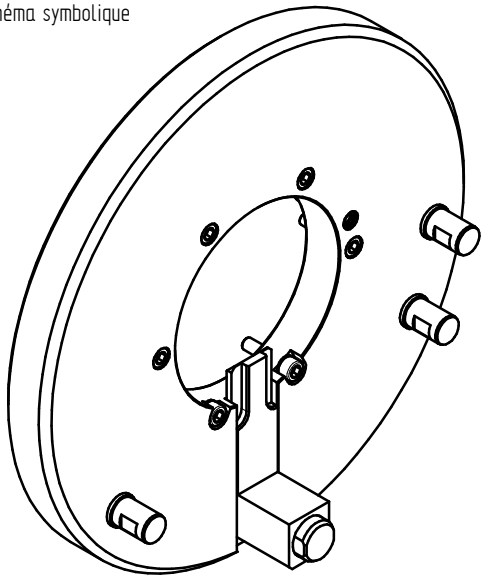

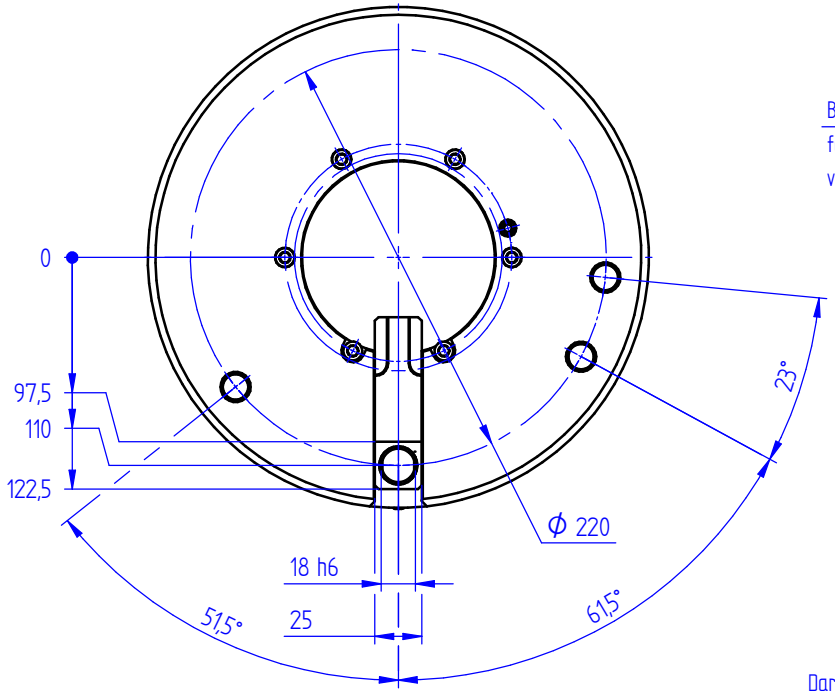

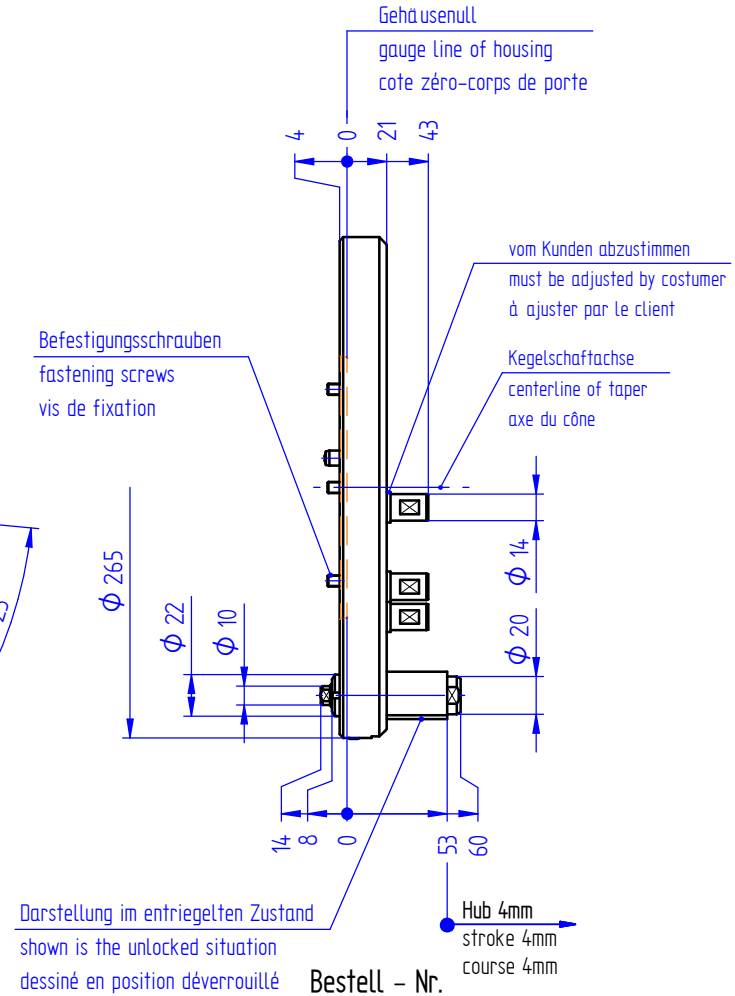

Optionen :
options :
options :

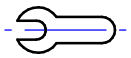

Bedienschlüssel
wrench
clé

» weitere Ausführungen auf Anfrage
other models on request
autres modèles sur demande

Bestell - Nr.
ref.no. / No.de cde.

7 744 99 115