heimatec® GmbH
Präzisionswerkzeuge
Carl-Benz-Str. 4
D-77871 Renchen
Tel. +49 78 43 / 94 66 - 0
Fax +49 78 43 / 94 66 - 66
www.heimatec.com
info@heimatec.com

heimatec® Präzisionswerkzeuge

Schwenkkopf

Milling and drilling head, swivelling
Tête pivotante

Darstellung symbolisch
symbolical drawing
schéma symbolique

ohne Kühlmittel
without coolant
sans arrosage

± 90° Schwenkbar
± 90° swiveling
± 90° pivotant

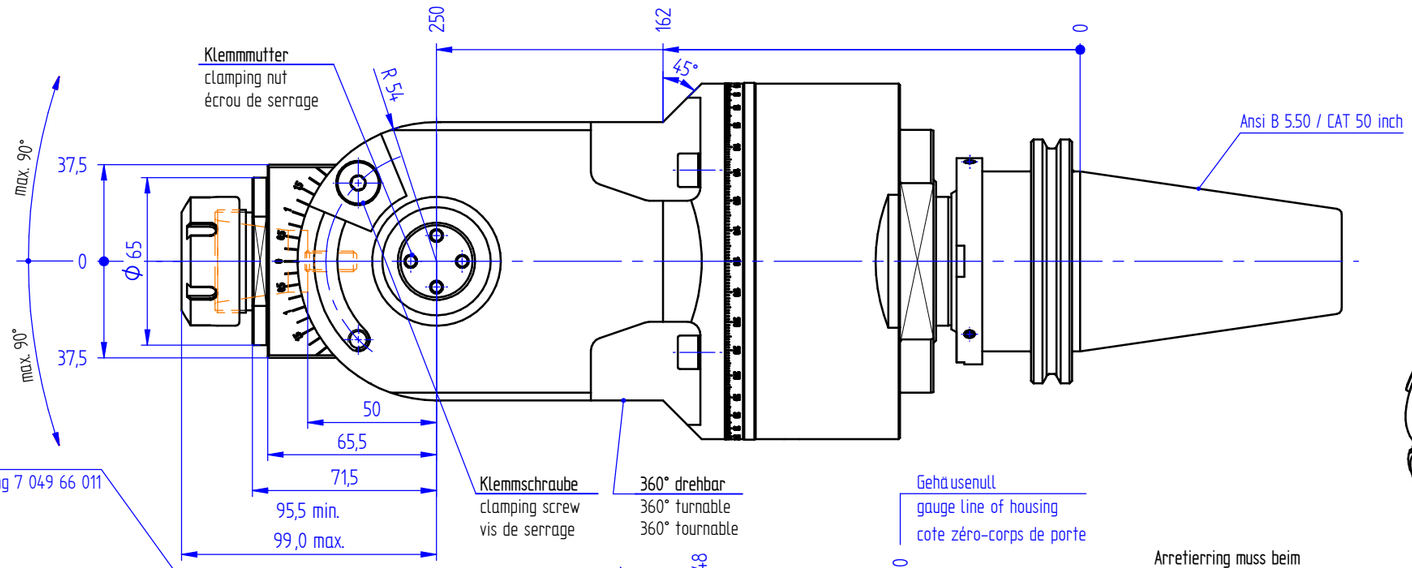

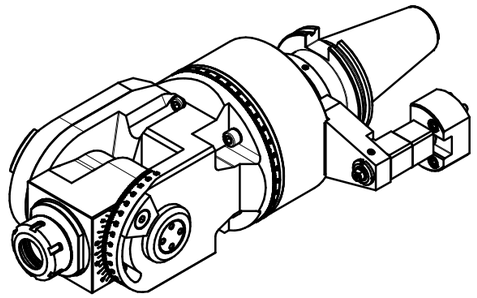

Schwenkkopf 7 049 66 011
Milling and drilling head, swivelling 7 049 66 011
Tête pivotante 7 049 66 011

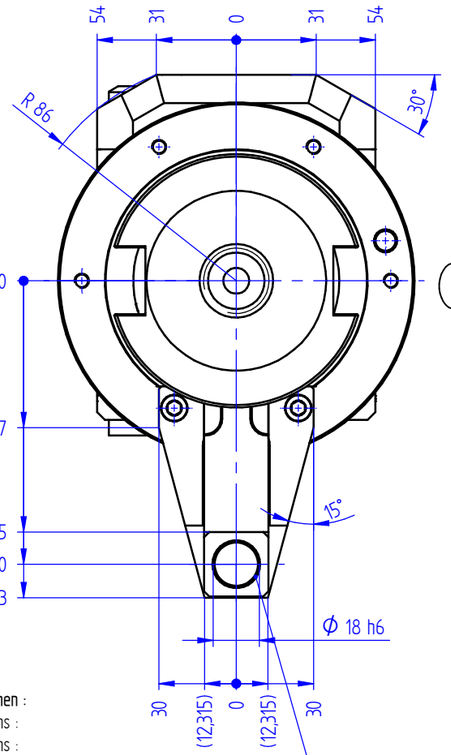

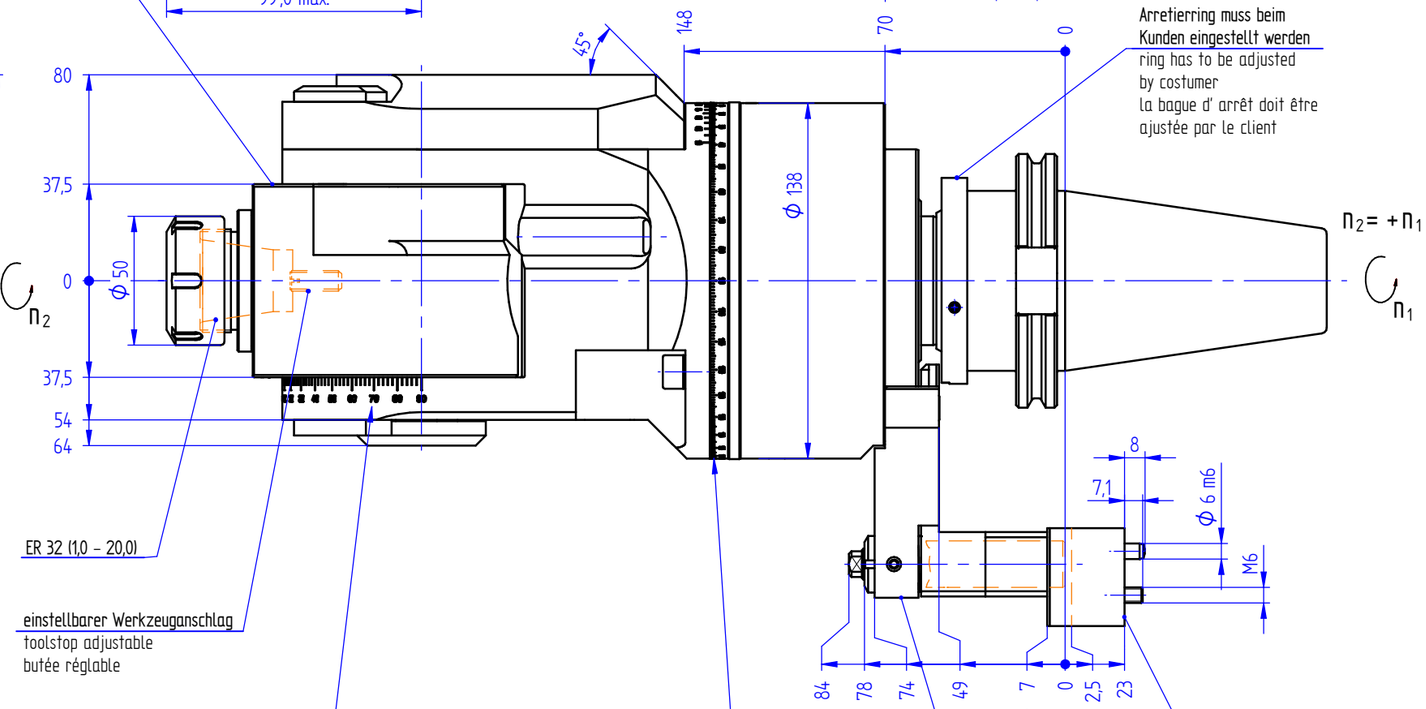

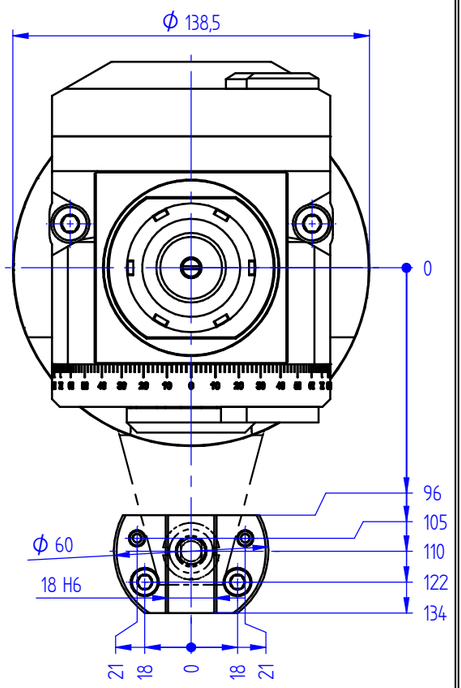

Lage der Drehmomentstütze kann zu den Nuten der Welle eingestellt werden
Position of the lacation device can be adjusted to the slots at the taper
La position du segment d'arrêt peut être ajusteé à la rainure du cône

Optionen :
options :
options :

Spannzangen
collets
les pinces

Gewindebohrzangen
tapping collets
pinces de taraudage

Bedienschlüsselsatz
set of wrench
jeu de clés

» weitere Ausführungen auf Anfrage
other models on request
autres modèles sur demande

i	=	1:2
M_2 max. [Nm]	=	32
n_2 max. [min^{-1}]	=	10000

Bestell - Nr.
ref.no. / No.de cde.

7 049 66 010