heimatec® GmbH
Präzisionswerkzeuge
Carl-Benz-Str. 4
D-77871 Renchen
Tel. +49 78 43 / 94 66 - 0
Fax +49 78 43 / 94 66 - 66
www.heimatec.com
info@heimatec.com

heimatec® Präzisionswerkzeuge

Schwenkkopf

Milling and drilling head, swivelling

Tête pivotante

Darstellung symbolisch
symbolical drawing
schéma symbolique

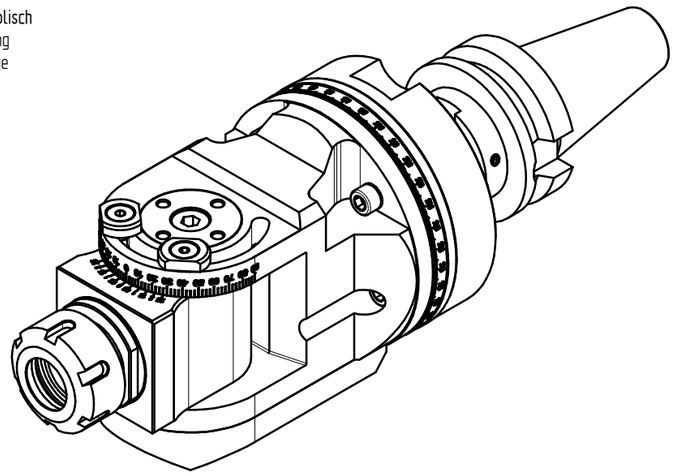

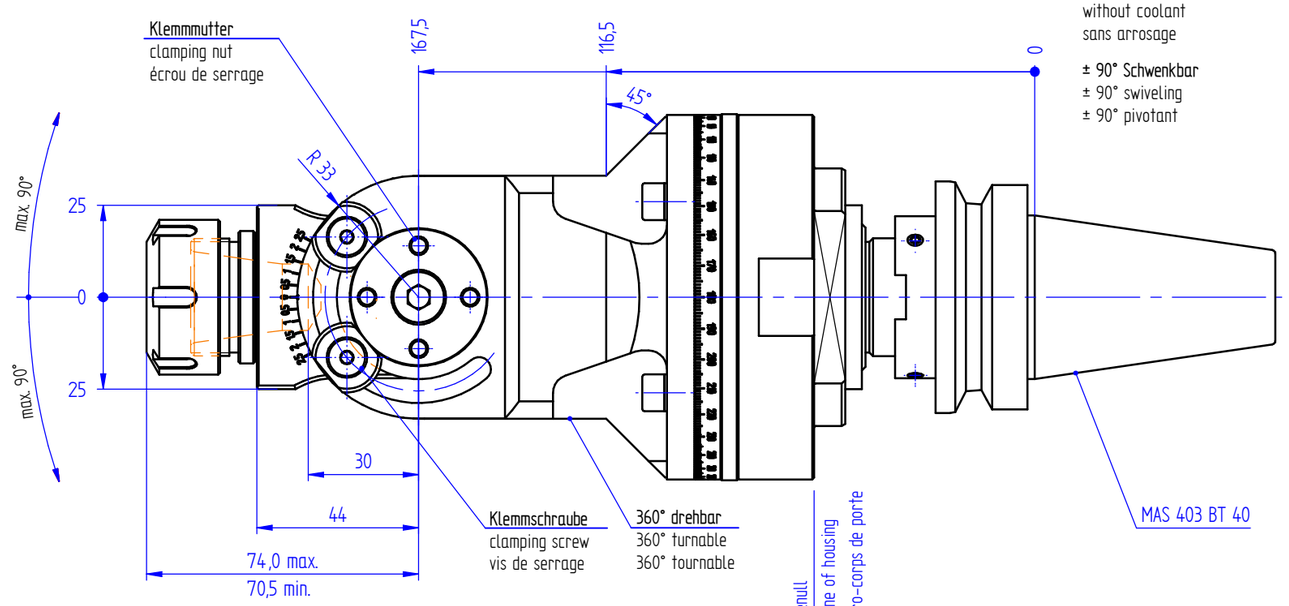

ohne Kühlmittel
without coolant
sans arrosage

± 90° Schwenkbar
± 90° swiveling
± 90° pivotant

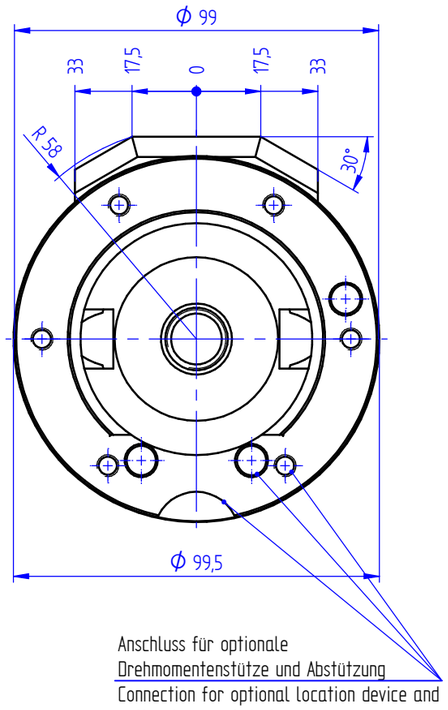

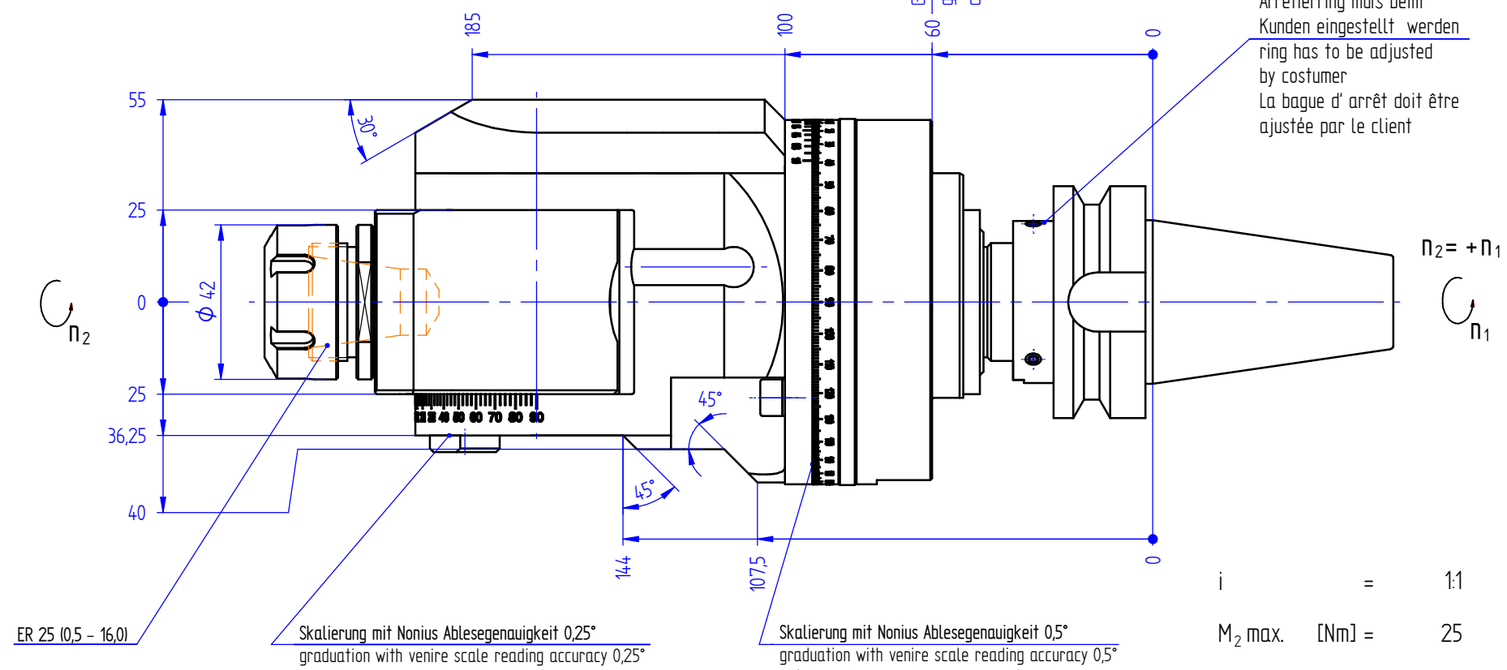

Arretierring muß beim Kunden eingestellt werden
ring has to be adjusted by costumer
La bague d' arrêt doit être ajustée par le client

Optionen :
options :
options :

Spannzangen
collets
les pinces

Gewindebohrzangen
tapping collets
pinces de taraudage

Bedienschlüsselsatz
set of wrench
jeu de clés

Anschluss für optionale Drehmomentenstütze und Abstützung
Connection for optional location device and optional support device
raccordement pour segment d'arrêt optionnel et support optionnel

ER 25 (0,5 - 16,0)

Skalierung mit Nonius Ablesegenauigkeit 0,25°
graduation with venire scale reading accuracy 0,25°
précision de graduation du vernier à 0,25°

Skalierung mit Nonius Ablesegenauigkeit 0,5°
graduation with venire scale reading accuracy 0,5°
précision de graduation du vernier à 0,5°

i	=	1:1
M_2 max. [Nm]	=	25
n_2 max. [min^{-1}]	=	8000

Bestell - Nr.
ref.no. / No.de cde.

7 049 45 003

» weitere Ausführungen auf Anfrage
other models on request
autres modèles sur demande