heimatec® GmbH
Präzisionswerkzeuge

Carl-Benz-Str. 4
D-77871 Renchen

Tel. +49 78 43 / 94 66 - 0
Fax +49 78 43 / 94 66 - 66

www.heimatec.com
info@heimatec.com

Adapter für Messtaster Renishaw RLP

Adapter for calliper Renishaw RLP

Adaptateur pour palpeur Renishaw RLP

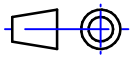

Darstellung symbolisch
symbolical drawing
schéma symbolique

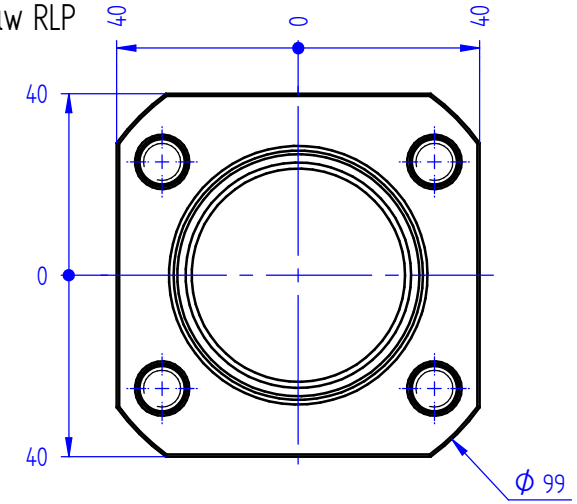

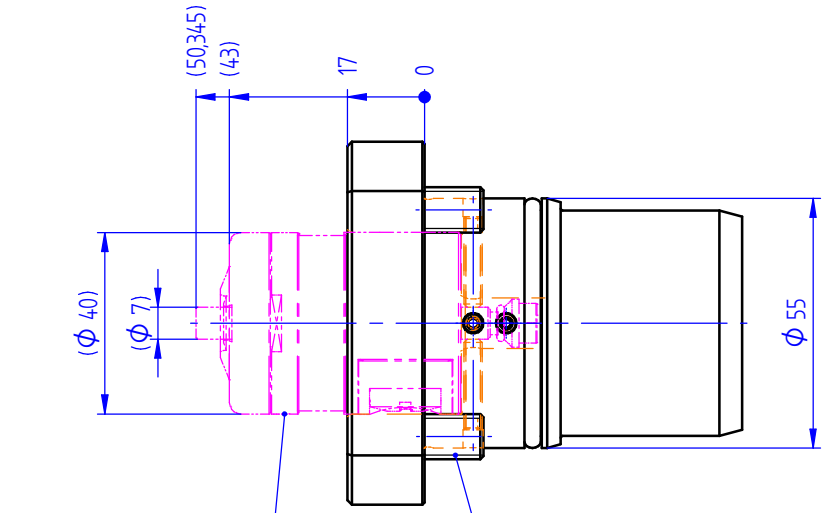

Messtaster Renishaw RLP 40,03
calliper Renishaw RLP 40,03
palpeur Renishaw RLP 40,03

Befestigungsschrauben
fastening screws
vis de fixation

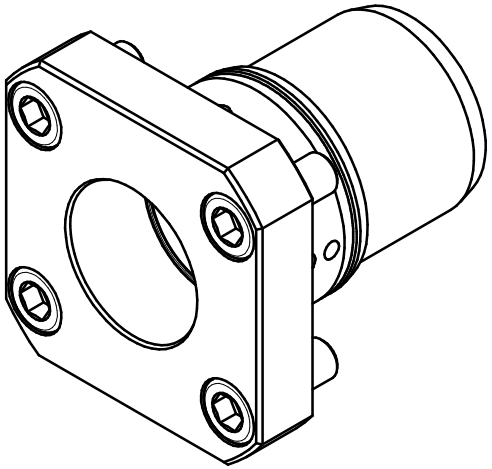

Optionen :
options :
options :

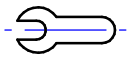

Bedienschlüssel
wrench
clé

» weitere Ausführungen auf Anfrage
other models on request
autres modèles sur demande

Bestell - Nr.
ref.no. / No.de cde.

8 209 58 003