heimatec® GmbH
Präzisionswerkzeuge

Carl-Benz-Str. 4
D-77871 Renchen

Tel. +49 78 43 / 94 66 - 0
Fax +49 78 43 / 94 66 - 66

www.heimatec.com
info@heimatec.com

heimatec®

Mehrspindelbohrkopf

Multispindle drilling head

Tête multibroche

$i \neq 1$

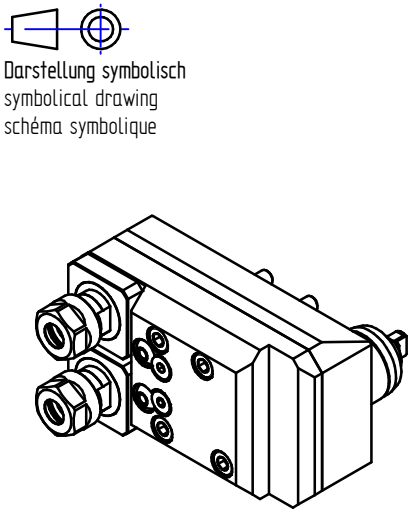

Darstellung symbolisch
symbolical drawing
schéma symbolique

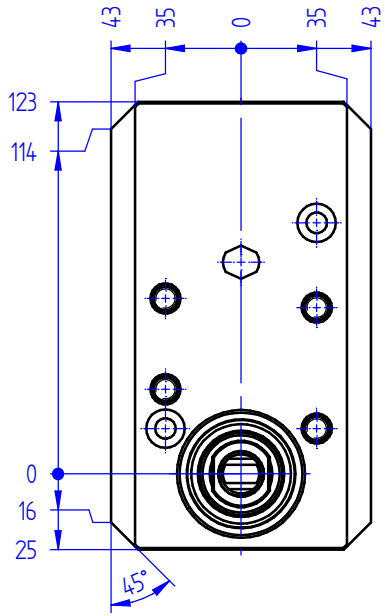

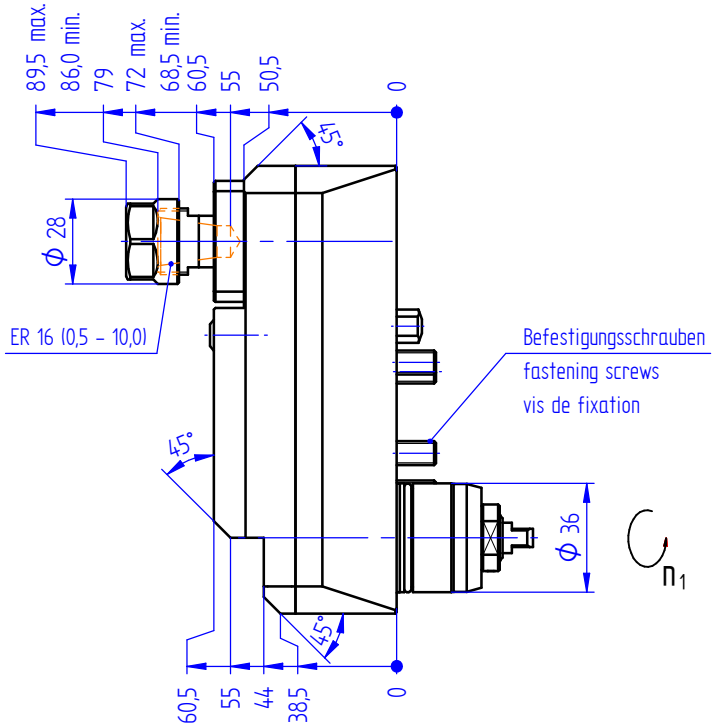

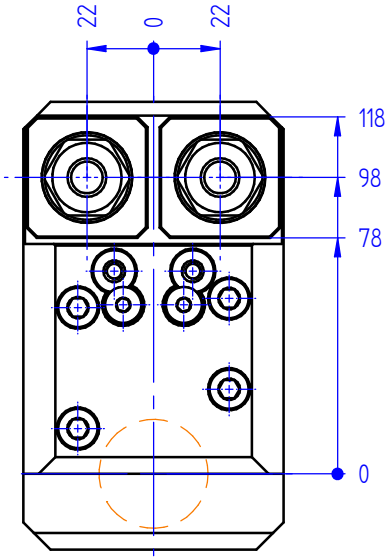

Optionen :
options :
options :

Spannzangen
collets
les pinces

Gewindebohrzangen
tapping collets
pinces de taraudage

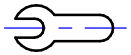

Bedienschlüsselsatz
set of wrench
jeu de clés

$$n_2 = + \frac{1}{i} \times n_1$$

$$n_3 = + \frac{1}{i} \times n_1$$

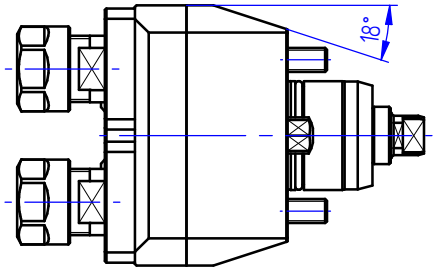

» weitere Ausführungen auf Anfrage
other models on request
autres modèles sur demande

i	=	1:2
M_2 max. [Nm]	=	8/Sp.
n_2 max. [min^{-1}]	=	12000

Bestell - Nr.
ref.no. / No.de cde.

3 050 34 001