heimatec® GmbH
Präzisionswerkzeuge
Carl-Benz-Str. 4
D-77871 Renchen
Tel. +49 78 43 / 94 66 - 0
Fax +49 78 43 / 94 66 - 66
www.heimatec.com
info@heimatec.com

heimatec® Präzisionswerkzeuge

Schwenkkopf

Milling and drilling head, swivelling
Tête pivotante

Darstellung symbolisch
symbolical drawing
schéma symbolique

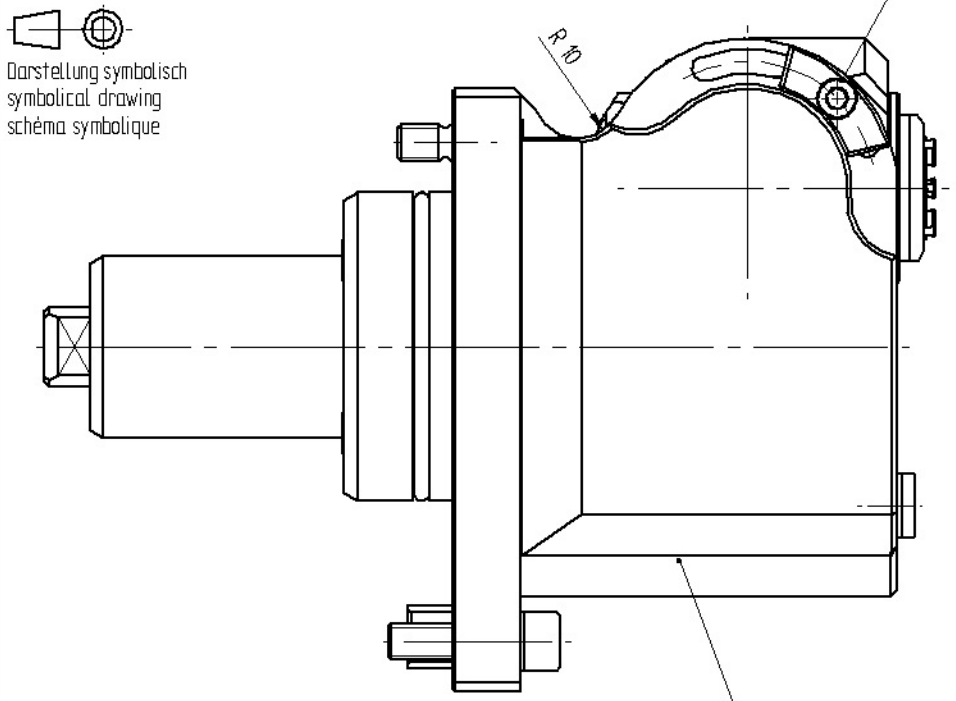

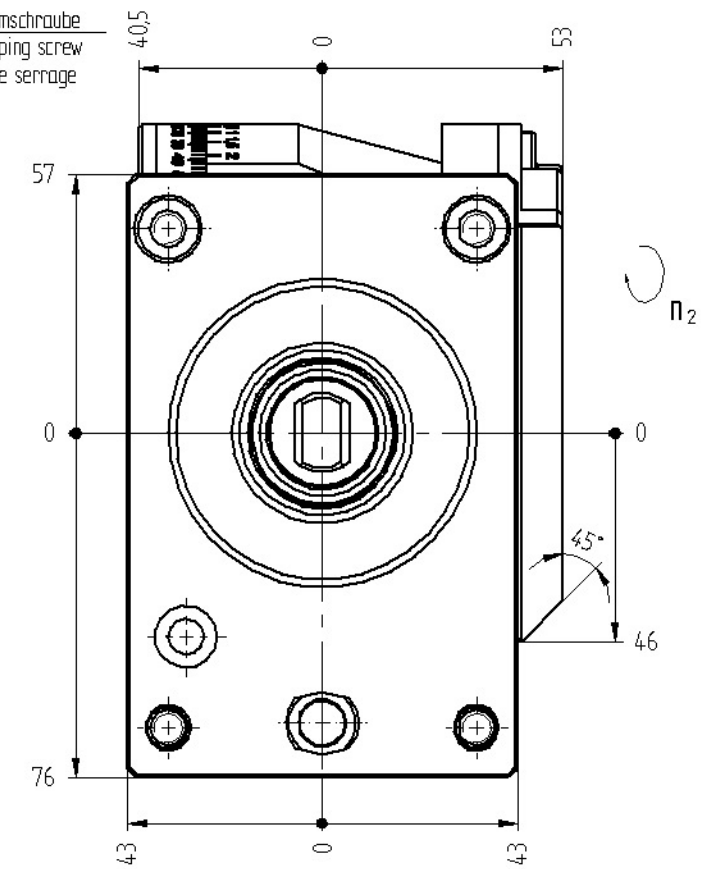

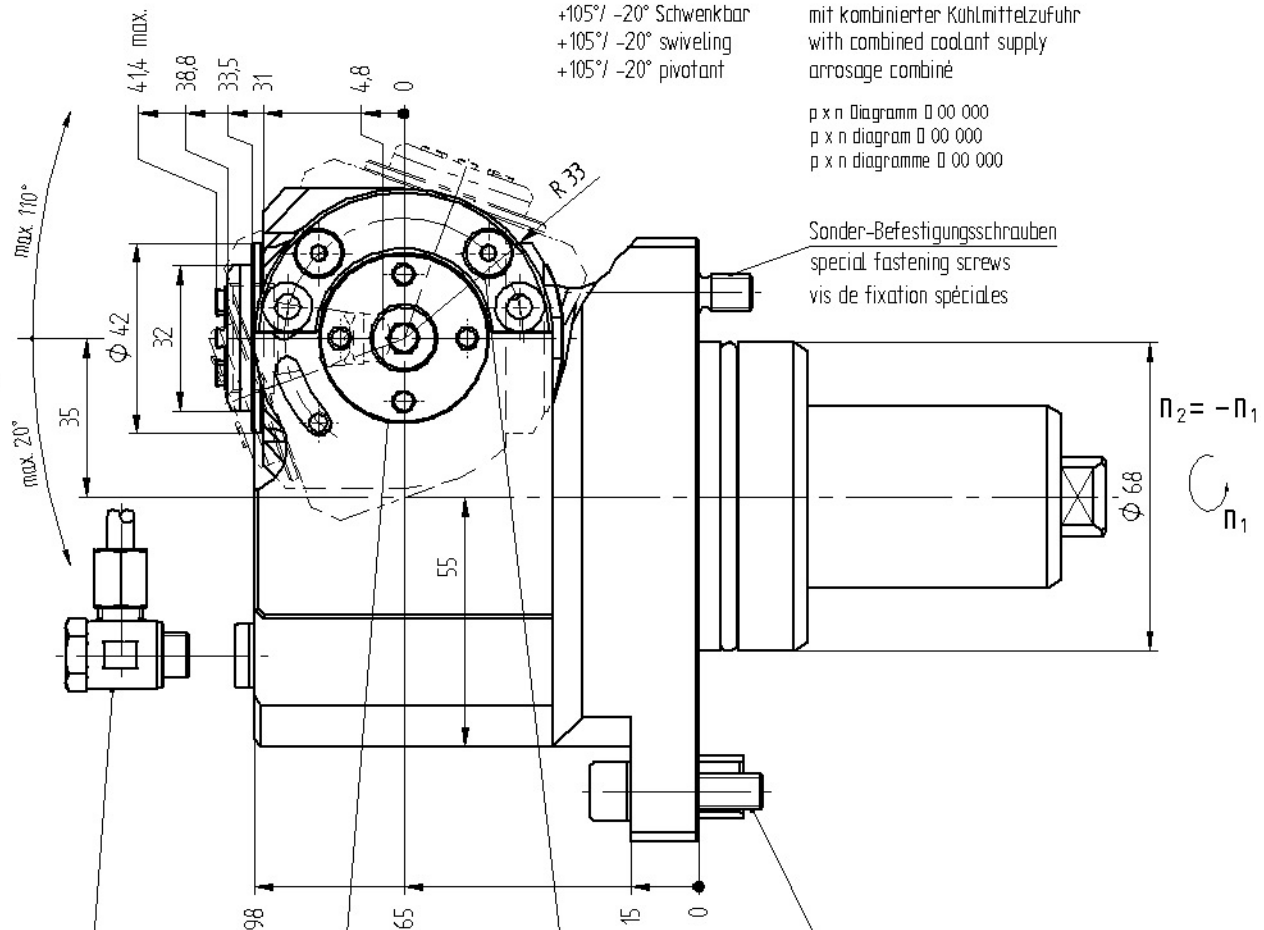

+105°/ -20° Schwenkbar
+105°/ -20° swiveling
+105°/ -20° pivotant

mit kombinierter Kühlmittelzufuhr
with combined coolant supply
arrosage combiné

p x n Diagramm 0 00 000
p x n diagram 0 00 000
p x n diagramme 0 00 000

Sonder-Befestigungsschrauben
special fastening screws
vis de fixation spéciales

180° umsetzbar
180° convertible
interchangeable de 180°

Klemmmutter
clamping nut
écrou de serrage

Klemmschraube
clamping screw
vis de serrage

Befestigungsschrauben
fastening screws
vis de fixation

bei externer Kühlmittelzufuhr Verschlussschraube durch Kühlrohr ersetzen
using external coolant supply, please substitute locking screw by coolant tube
pour arrosage externe, remplacez la vis par le tube fileté

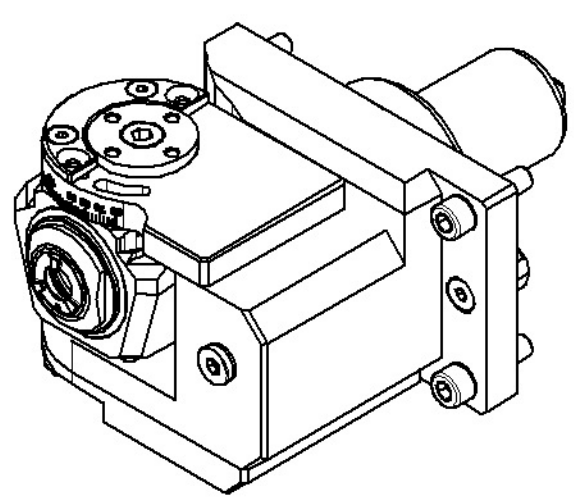

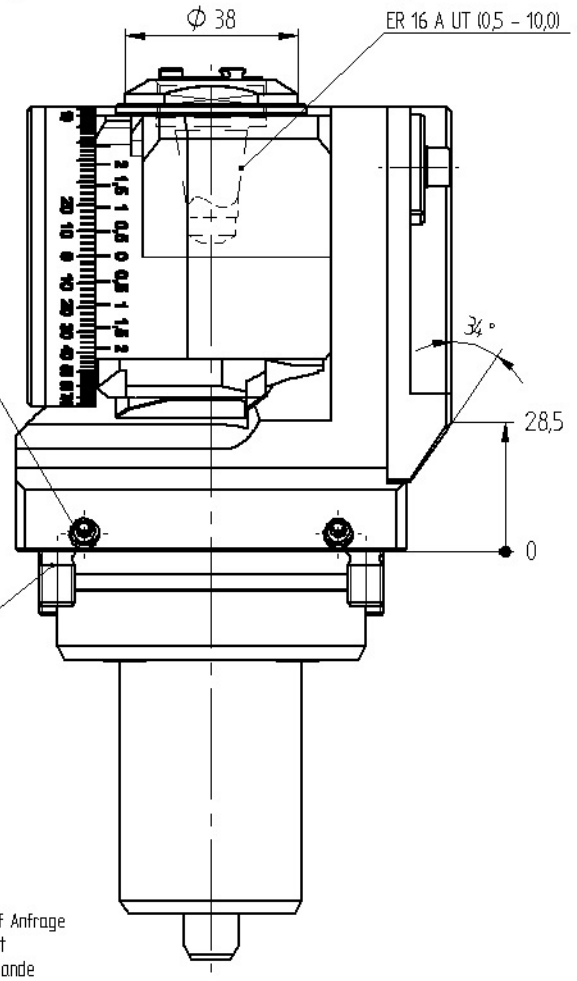

Klemmschraube für
Sonder-Befestigungsschraube (2x)
clamping screw for
special fastening screw (2x)
vis de serrage pour
fixation spéciale (2x)

Diese Sonder-Befestigungsschraube
ist zusätzlich mit Abdrückfunktion
this special fastening screw has
the additional function of removing
vis de fixation spéciale permet
l'extraction de la tête

» weitere Ausführungen auf Anfrage
other models on request
autres modèles sur demande

Optionen :
options :
options :

Dichtscheiben
sealings
joints

Spannzangen
collets
les pinces

Wechseleinsatz u-tec
insert u-tec
insert u-tec

Bedienschlüsselsatz
set of wrench
jeu de clés

p max.	[bar] =	25
i	=	1:1
M_2 max.	[Nm] =	25
n_2 max.	[min^{-1}] =	6000

Bestell - Nr.
ref.no. / No.de cde.

8 043 64 005

Technische Änderung vorbehalten
subject to technical changes
nous nous réservons toutes modifications techniques

Ma

Stand 20.07.2011 | ghertwig
DIN-A3 28.07.2011 | mschueler | 00