heimatec® GmbH
Präzisionswerkzeuge
Carl-Benz-Str. 4
D-77871 Renchen
Tel. +49 78 43 / 94 66 - 0
Fax +49 78 43 / 94 66 - 66
www.heimatec.com
info@heimatec.com

heimatec® Präzisionswerkzeuge

Winkel- Scheibenfräserkopf

Radial saw milling head

Tête de fraisage radiale pour fraise-scie

Darstellung symbolisch
symbolical drawing
schéma symbolique

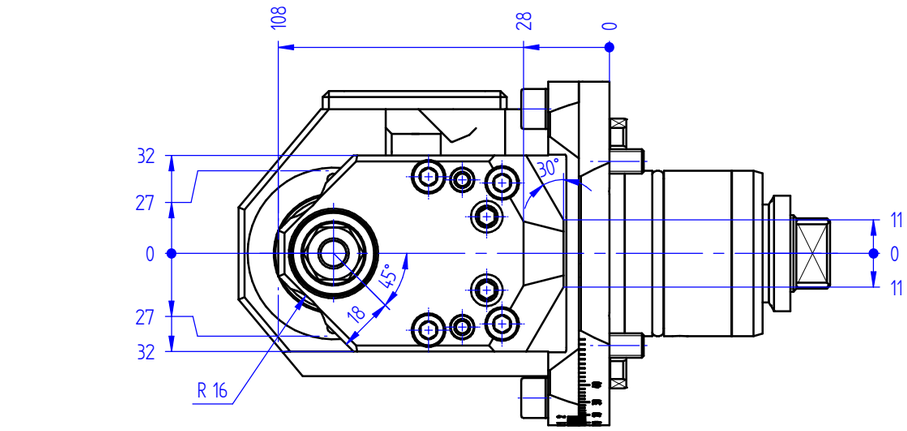

± 35° drehbar
± 35° turnable
± 35° pivotable

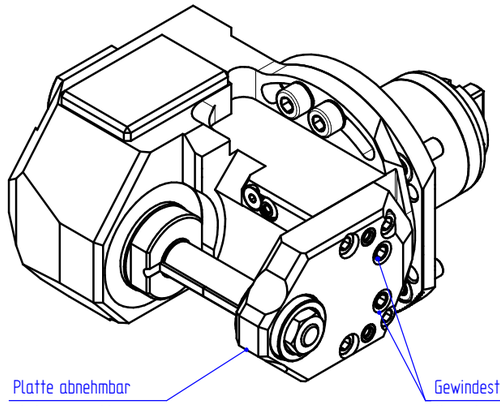

Platte abnehmbar
plate removable
plaque démontable

Gewindestift zum Abdrücken
thread screw to push away
aide au démontage

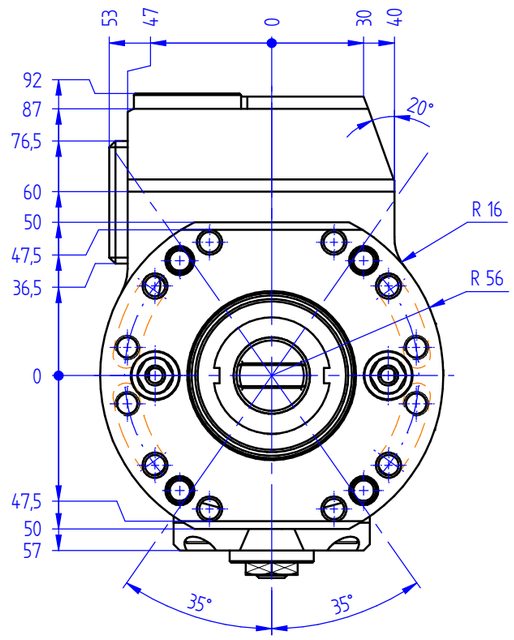

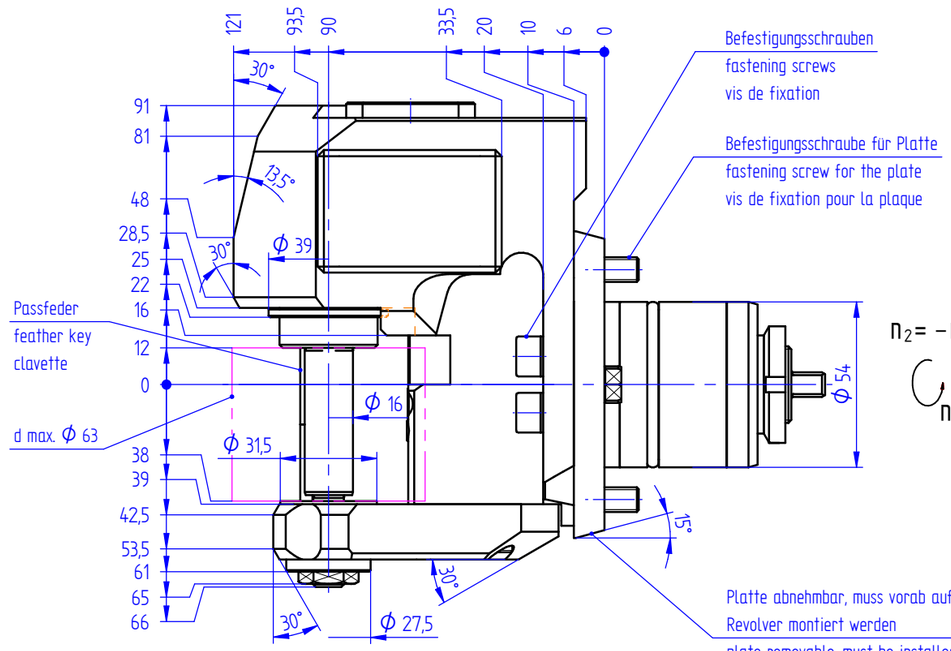

Platte abnehmbar, muss vorab auf Revolver montiert werden
plate removable, must be installed first on the turret
plaque démontable, doit être installée avant le montage de l'appareil

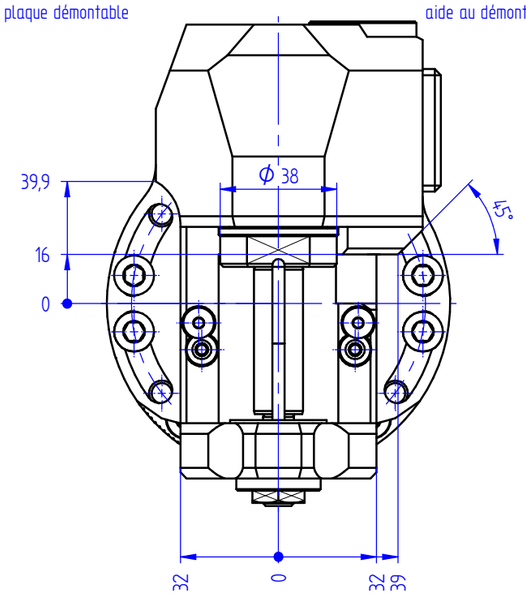

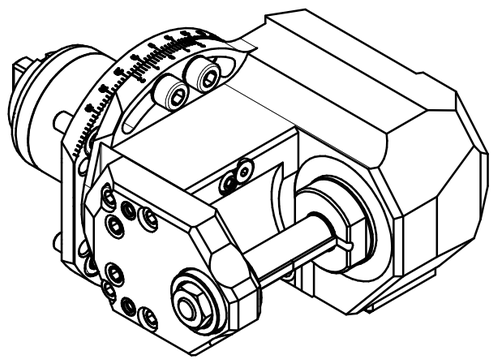

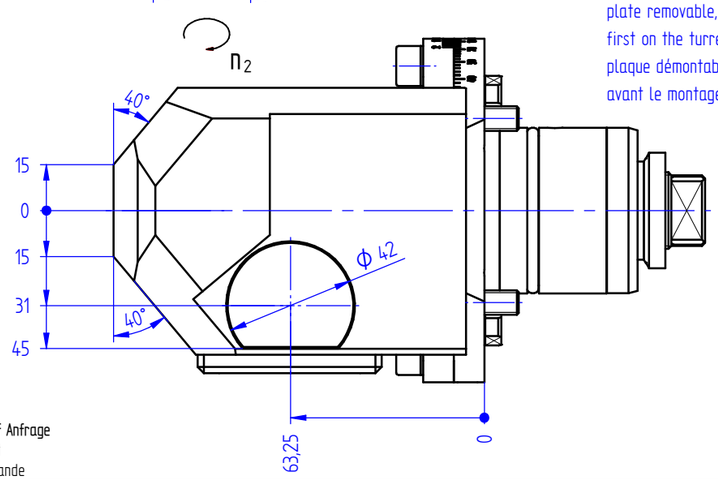

Optionen :
options :
options :

Frästdornringsatz
set of spacing collars
bagues pour arbre de fraisage

Bedienschlüsselsatz
set of wrench
jeu de clés

» weitere Ausführungen auf Anfrage
other models on request
autres modèles sur demande

i	=	1:1
M_2 max. [Nm]	=	50
n_2 max. [min^{-1}]	=	3000

Bestell - Nr.
ref.no. / No.de cde.

8 037 54 021

Technische Änderung vorbehalten
subject to technical changes
nous nous réservons toutes modifications techniques