heimatec® GmbH
Präzisionswerkzeuge
Carl-Benz-Str. 4
D-77871 Renchen
Tel. +49 78 43 / 94 66 - 0
Fax +49 78 43 / 94 66 - 66
www.heimatec.com
info@heimatec.com

heimatec® Präzisionswerkzeuge

Doppel-Bohrstangenhalter

double boring bar holder
double porte-foret

Darstellung symbolisch
symbolical drawing
schéma symbolique

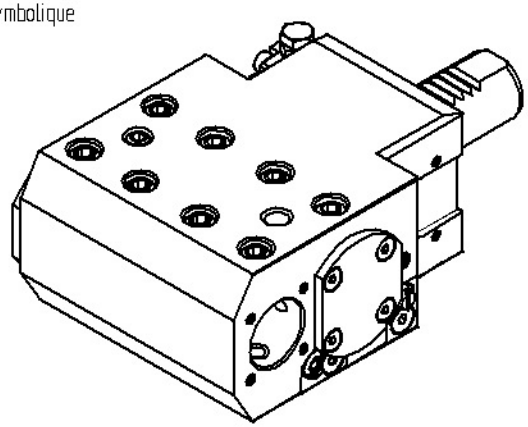

bei interner Kühlmittelzufuhr Gewindestift herausdrehen bis er bündig mit Außenkante ist
for internal coolant supply, turn screw upwards until it is flush with the surface of the housing
pour arrosage interne, dévissez la vis jusqu' à ce qu'elle soit à fleur de la surface du corps

mit kombinierter Kühlmittelzufuhr
with combined coolant supply
arrosage combiné

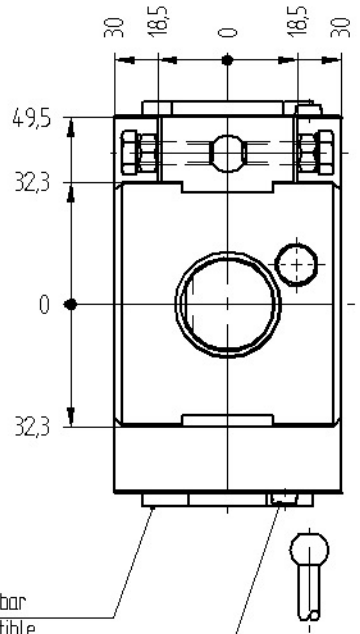

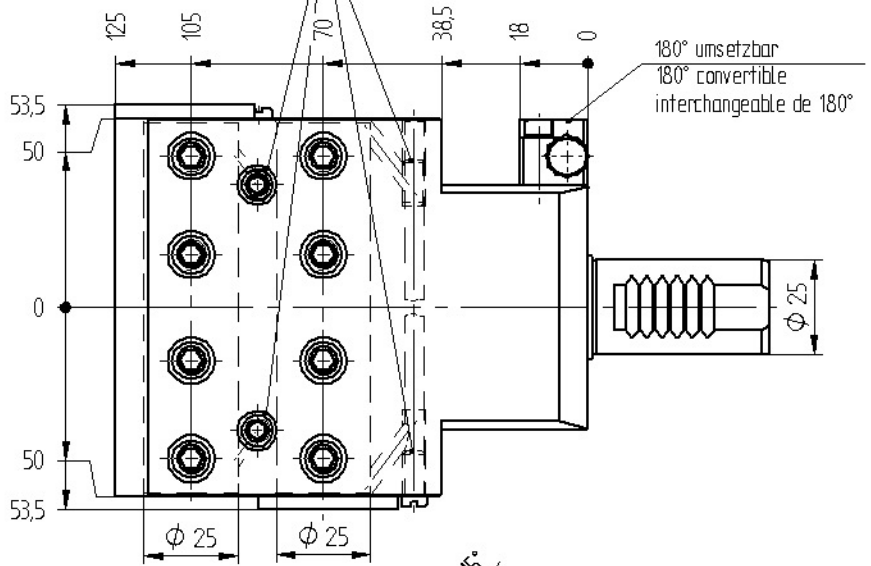

180° umsetzbar
180° convertible
interchangeable de 180°

180° umsetzbar
180° convertible
interchangeable de 180°

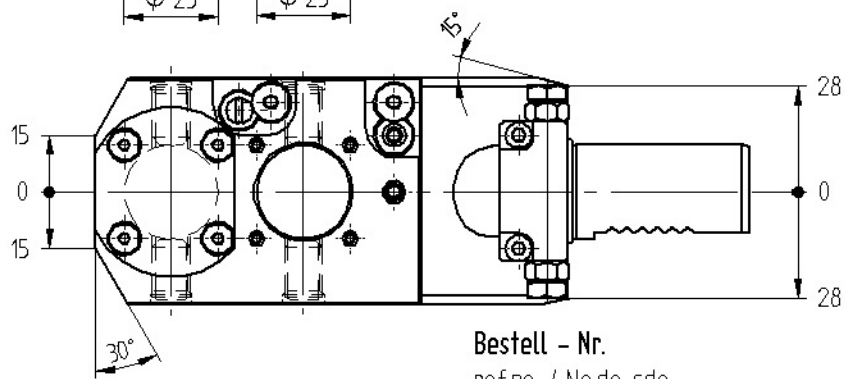

bei externer Kühlmittelzufuhr Schraube entfernen
for external coolant supply, take off screw
pour arrosage externe, enlevez la vis

Optionen :
options :
options :

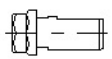

Spannzangenfutter
collet chuck
mandrin à pinces

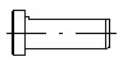

Reduzierbuchse
reducing sleeve
douille de réduction

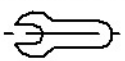

Bedienschlüssel
wrench
clé

» weitere Ausführungen auf Anfrage
other models on request
autres modèles sur demande

Bestell - Nr.
ref.no. / No.de cde.

8 253 27 008

Technische Änderung vorbehalten
subject to technical changes
nous nous réservons toutes modifications techniques

Ma

Stand: 10.03.2010 /phertwig
DIN-A4 16.03.2010 /mschnaeter /01