heimatec® GmbH
Präzisionswerkzeuge
Carl-Benz-Str. 4
D-77871 Renchen
Tel. +49 78 43 / 94 66 - 0
Fax +49 78 43 / 94 66 - 66
www.heimatec.com
info@heimatec.com

Doppel-Bohrstangenhalter

double boring bar holder
double porte-foret

mit kombinierter Kühlmittelzufuhr
with combined coolant supply
arrosage combiné

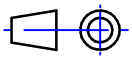

Darstellung symbolisch
symbolical drawing
schéma symbolique

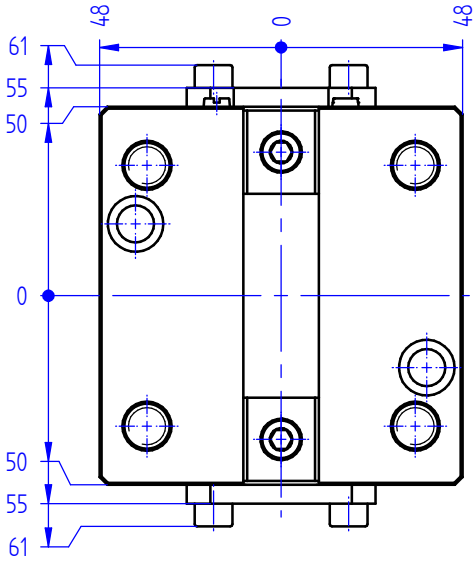

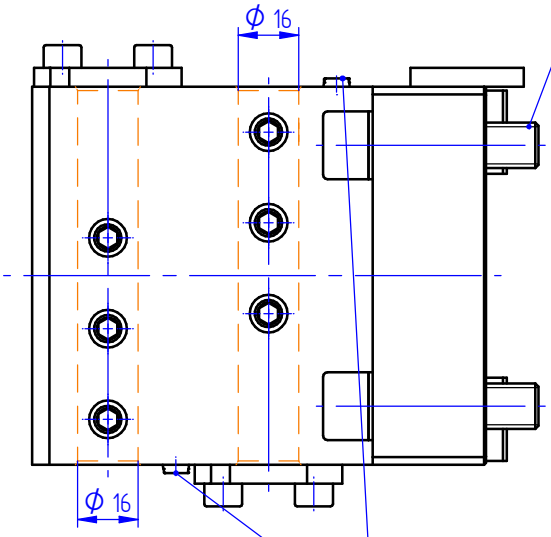

Befestigungsschrauben
fastening screws
vis de fixation

bei externer Kühlmittelzufuhr Schraube entfernen
for external coolant supply, take off screw
pour arrosage externe, enlevez la vis

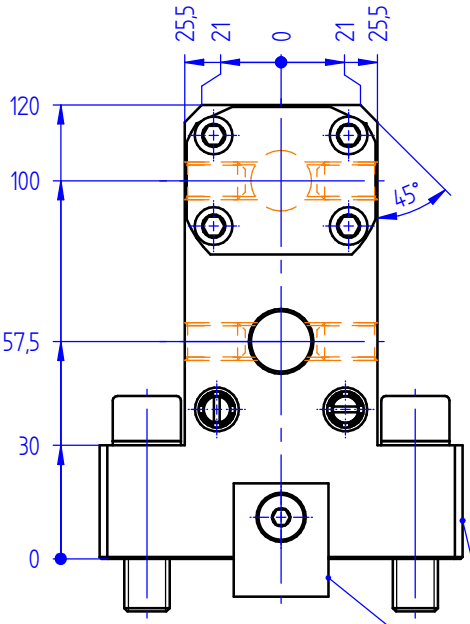

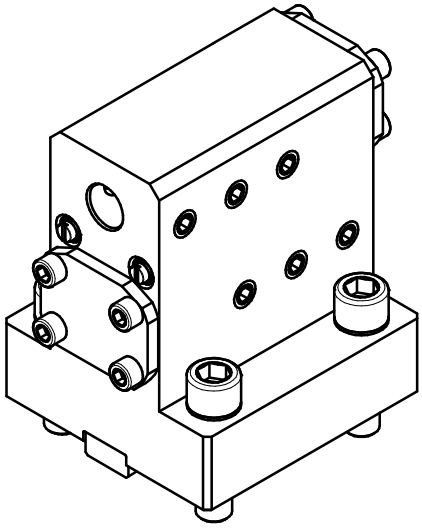

180° umsetzbar
180° convertible
interchangeable de 180°

Optionen :
options :
options :

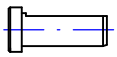

Reduzierbuchsen
reducing sleeve
douille de réduction

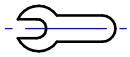

Bedienschlüssel
wrench
clé

» weitere Ausführungen auf Anfrage
other models on request
autres modèles sur demande

Bestell - Nr.
ref.no. / No.de cde.

8 253 15 016

Technische Änderung vorbehalten
subject to technical changes
nous nous réservons toutes modifications techniques