heimatec® GmbH
Präzisionswerkzeuge
Carl-Benz-Str. 4
D-77871 Renchen
Tel. +49 78 43 / 94 66 - 0
Fax +49 78 43 / 94 66 - 66
www.heimatec.com
info@heimatec.com

heimatec®

Winkel- Scheibenfräserkopf

Radial saw milling head

Tête de fraisage radiale pour fraise-scie

± 360° drehbar
± 360° turnable
± 360° pivotable

Darstellung symbolisch
symbolical drawing
schéma symbolique

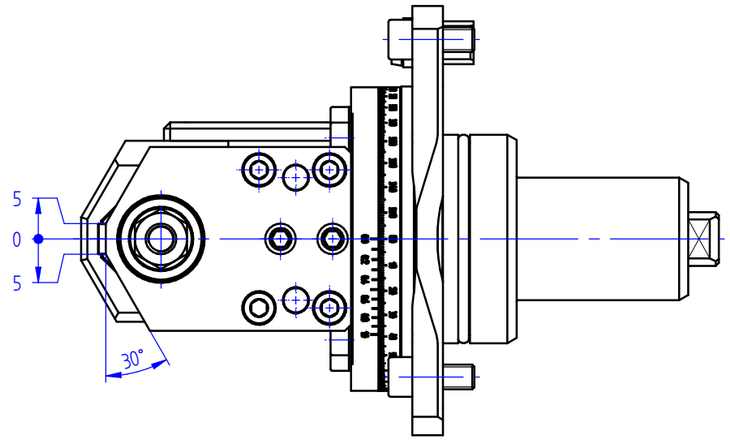

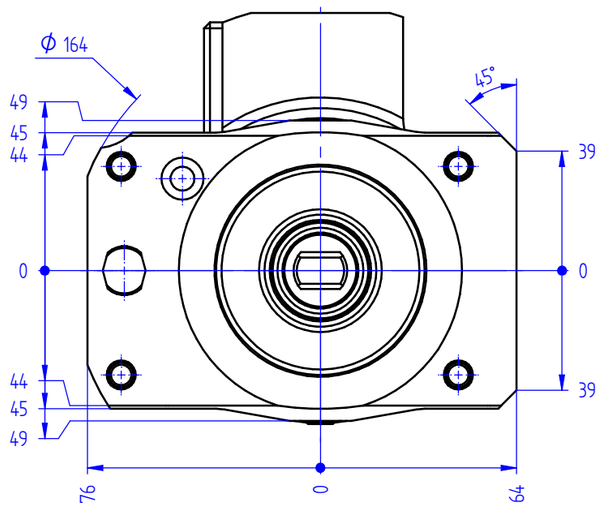

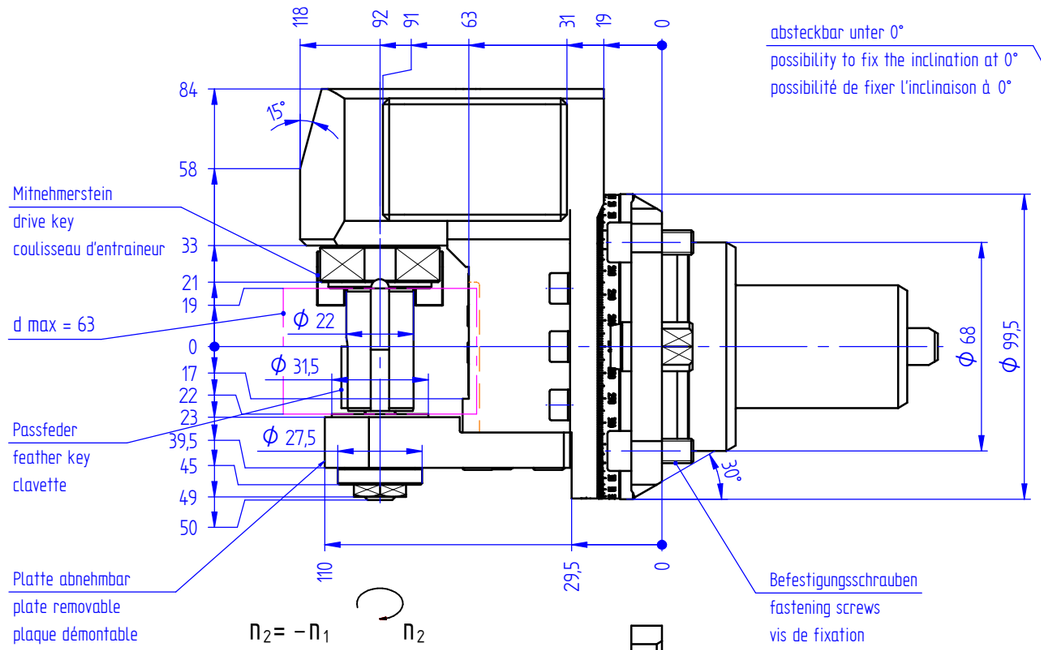

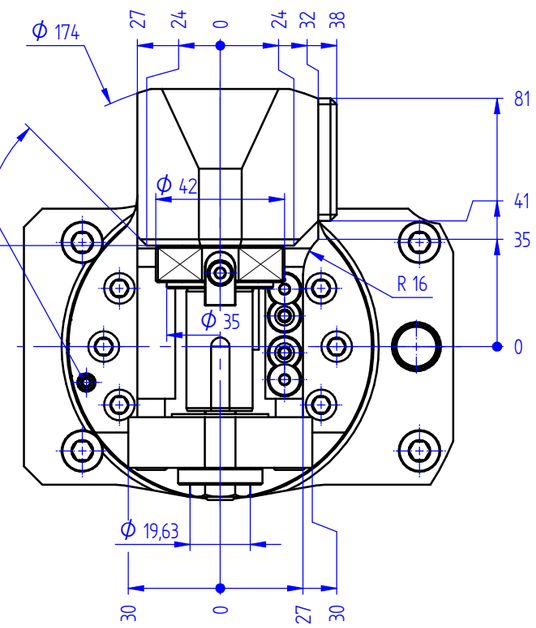

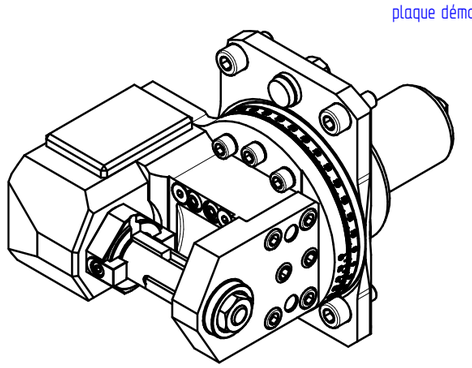

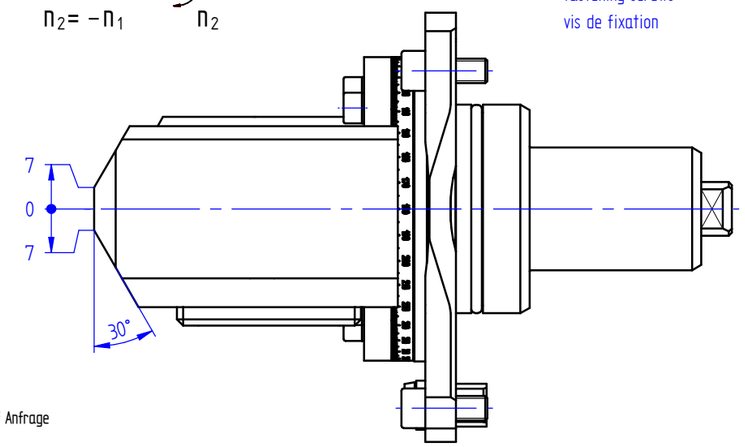

Optionen :
options :
options :

Frästornringsatz
set of spacing collars
bagues pour arbre de fraisage

Bedienschlüsselsatz
set of wrench
jeu de clés

» weitere Ausführungen auf Anfrage
other models on request
autres modèles sur demande

i	=	1:1
M_2 max. [Nm]	=	50
n_2 max. [min^{-1}]	=	4000

Bestell - Nr.
ref.no. / No.de cde.

8 037 65 016

Technische Änderung vorbehalten
subject to technical changes
nous nous réservons toutes modifications techniques

10.12.2019 / MZ

Stand: 10.12.2019 | sch | 00
DIN-A3 10.12.2019 | ma | 000-041-684