heimatec® GmbH
Präzisionswerkzeuge

Carl-Benz-Str. 4
D-77871 Renchen

Tel. +49 78 43 / 94 66 - 0
Fax +49 78 43 / 94 66 - 66

www.heimatec.com
info@heimatec.com

heimatec® Präzisionswerkzeuge

Schwenkkopf

Milling and drilling head, swivelling

Tête pivotante

+ 100°/ - 20° Schwenkbar
+ 100°/ - 20° swiveling
+ 100°/ - 20° pivotant

Darstellung symbolisch
symbolical drawing
schéma symbolique

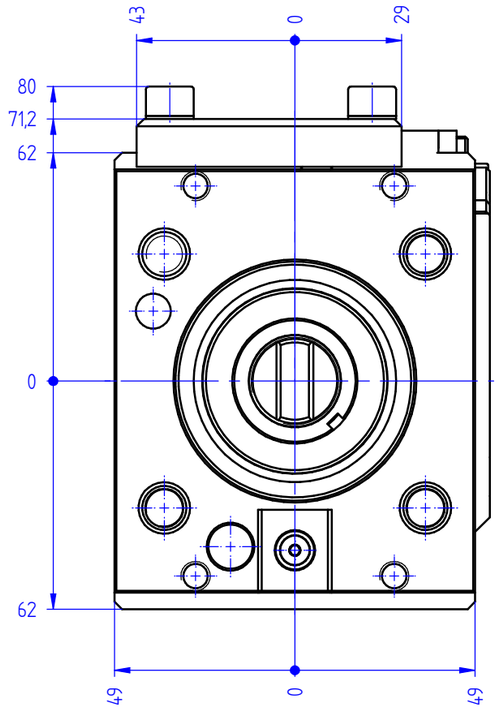

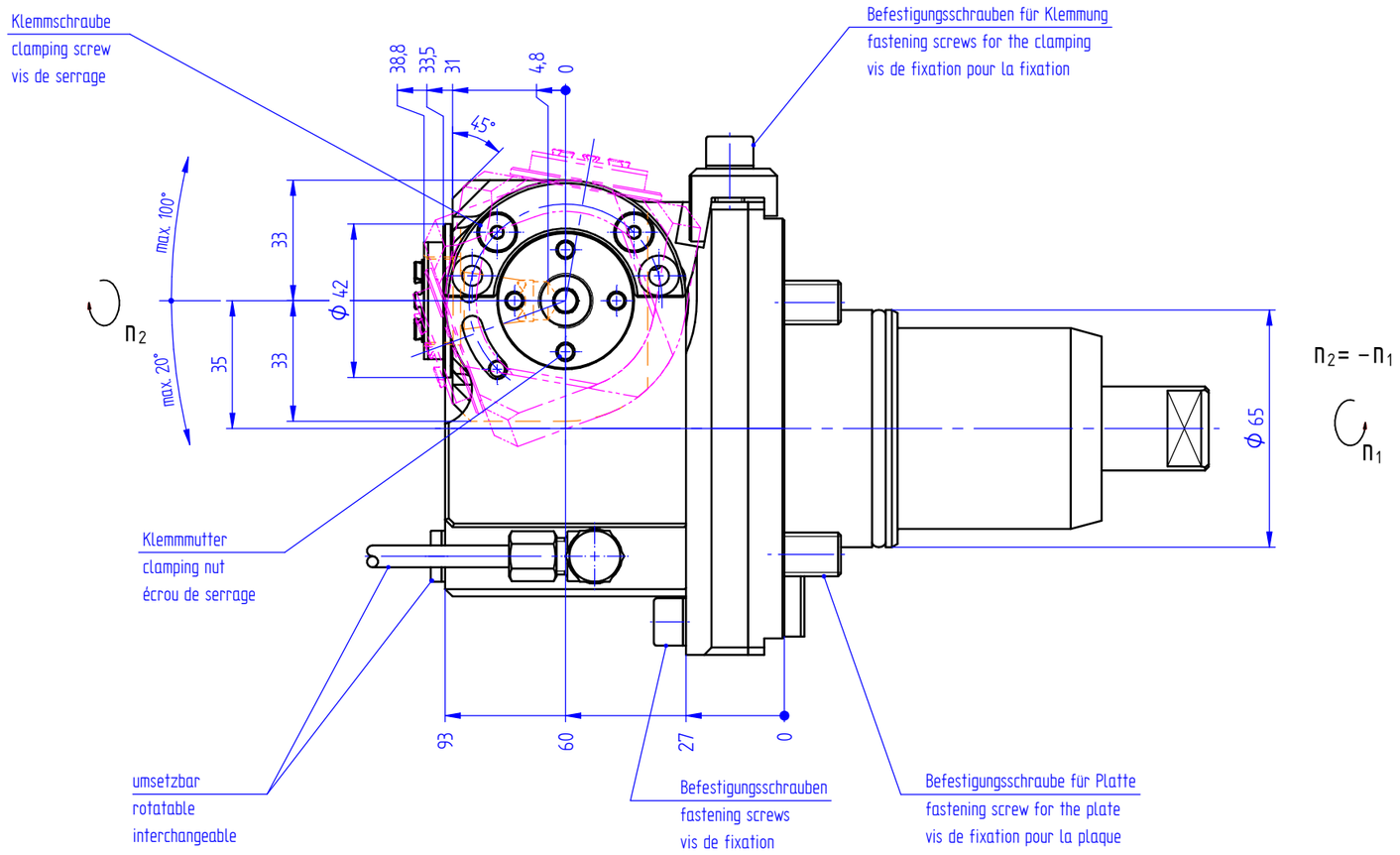

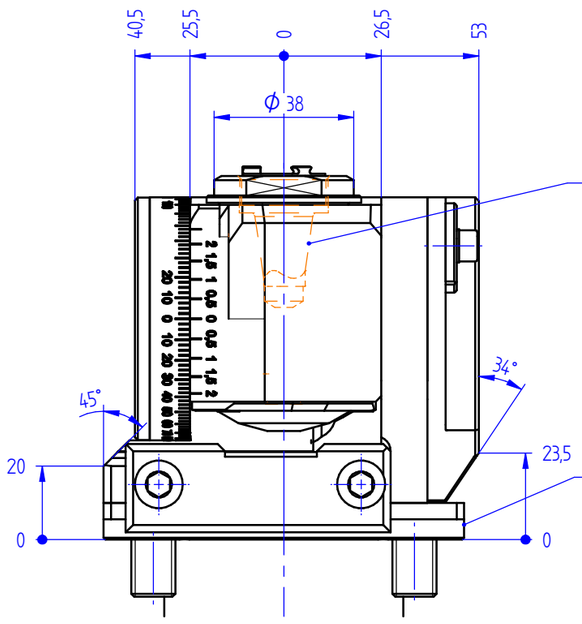

Gewindestift zum Abdrücken
thread screw to push away
vis pour ecarter

Platte abnehmbar, muss vorab auf Revolver montiert werden
plate removable, must be installed first on the turret
plaque démontable, doit être installée avant le montage de l'appareil

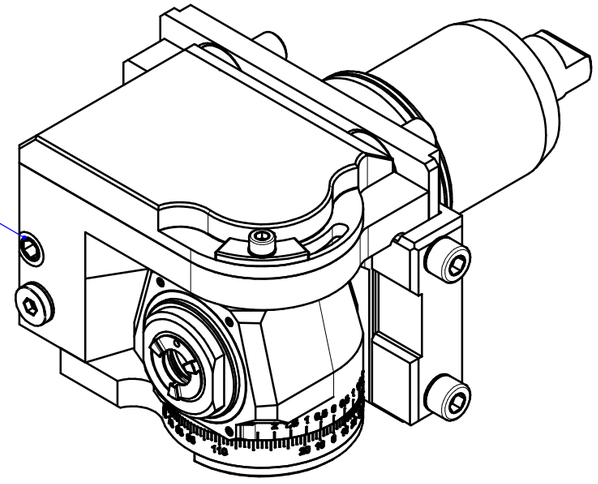

Optionen :
options :
options :

Gewindebohrzangen
tapping collets
pinces de taraudage

Spannzangen
collets
les pinces

Wechseleinsatz u-tec
insert u-tec
insert u-tec

Bedienschlüsselsatz
set of wrench
jeu de clés

» weitere Ausführungen auf Anfrage
other models on request
autres modèles sur demande

i	=	1:1
M_2 max. [Nm]	=	25
n_2 max. [min^{-1}]	=	6000

Bestell - Nr.
ref.no. / No.de cde.

8 043 64 003