heimatec® GmbH
Präzisionswerkzeuge

Carl-Benz-Str. 4
D-77871 Renchen

Tel. +49 78 43 / 94 66 - 0
Fax +49 78 43 / 94 66 - 66

www.heimatec.com
info@heimatec.com

heimatec® Präzisionswerkzeuge

# Winkel- Bohr- und Fräskopf

Radial drilling and milling head

Tête de perçage et de fraisage radiale

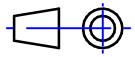

Darstellung symbolisch
symbolical drawing
schéma symbolique

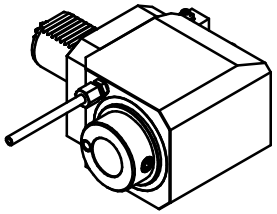

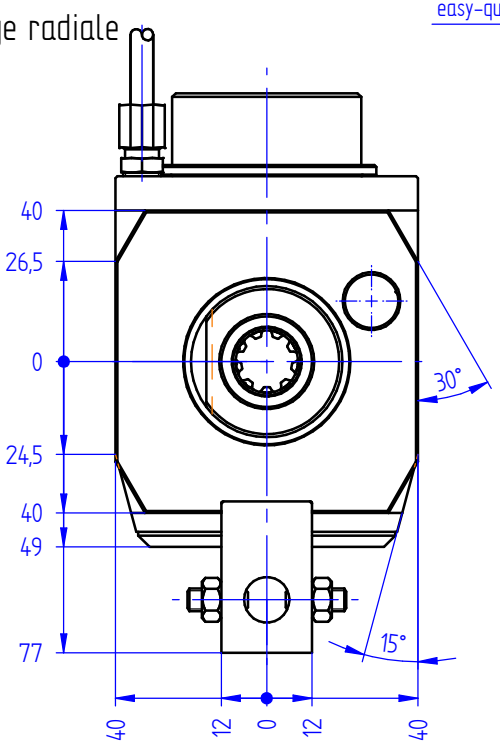


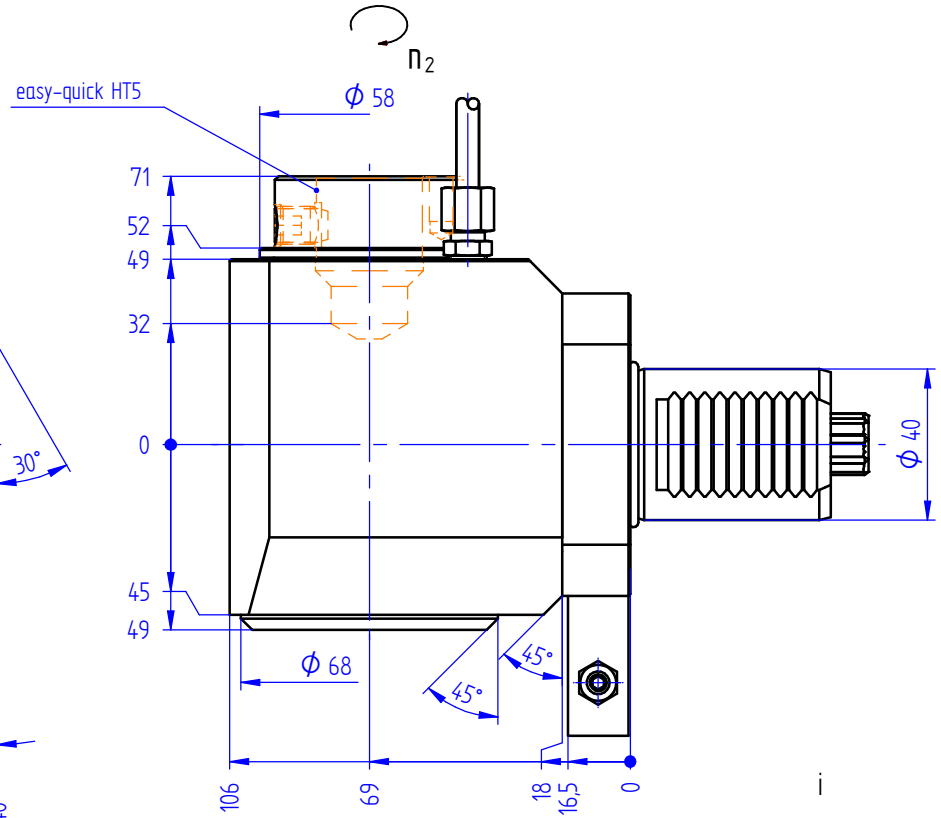


$n_2 = -n_1$

$n_1$

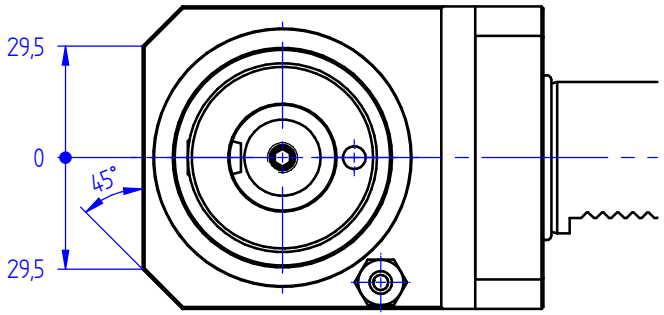


Optionen :
options :
options :

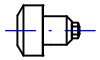

Wechseleinsatz easy-quick
insert easy-quick
insert easy-quick

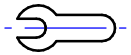

Bedienschlüssel
wrench
clé

» weitere Ausführungen auf Anfrage
other models on request
autres modèles sur demande

| | | |
|---|---|---|
| i | = | 1:1 |
| $M_2$ max. [Nm] | = | 50 |
| $n_2$ max. [$min^{-1}$] | = | 6000 |

Bestell - Nr.
ref.no. / No.de cde.

**8 030 47 160**