heimatec® GmbH
Präzisionswerkzeuge
Carl-Benz-Str. 4
D-77871 Renchen
Tel. +49 78 43 / 94 66 - 0
Fax +49 78 43 / 94 66 - 66
www.heimatec.com
info@heimatec.com

heimatec®

Winkel- Scheibenfräserkopf

Radial saw milling head

Tête de fraisage radiale pour fraise-scie

i ≠ 1

± 10° drehbar
± 10° turnable
± 10° pivotable

ohne Kühlmittel
without coolant
sans arrosage

Darstellung symbolisch
symbolical drawing
schéma symbolique

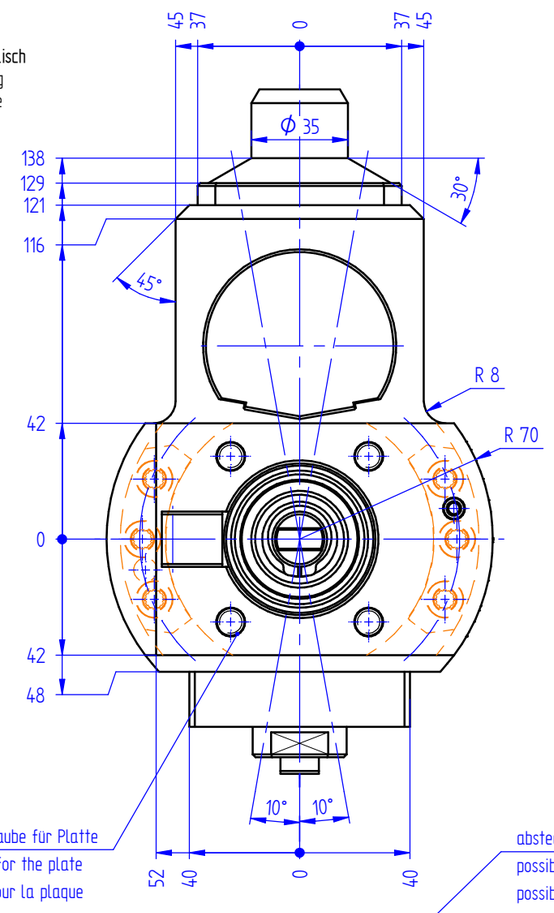

Befestigungsschraube für Platte
fastening screw for the plate
vis de fixation pour la plaque

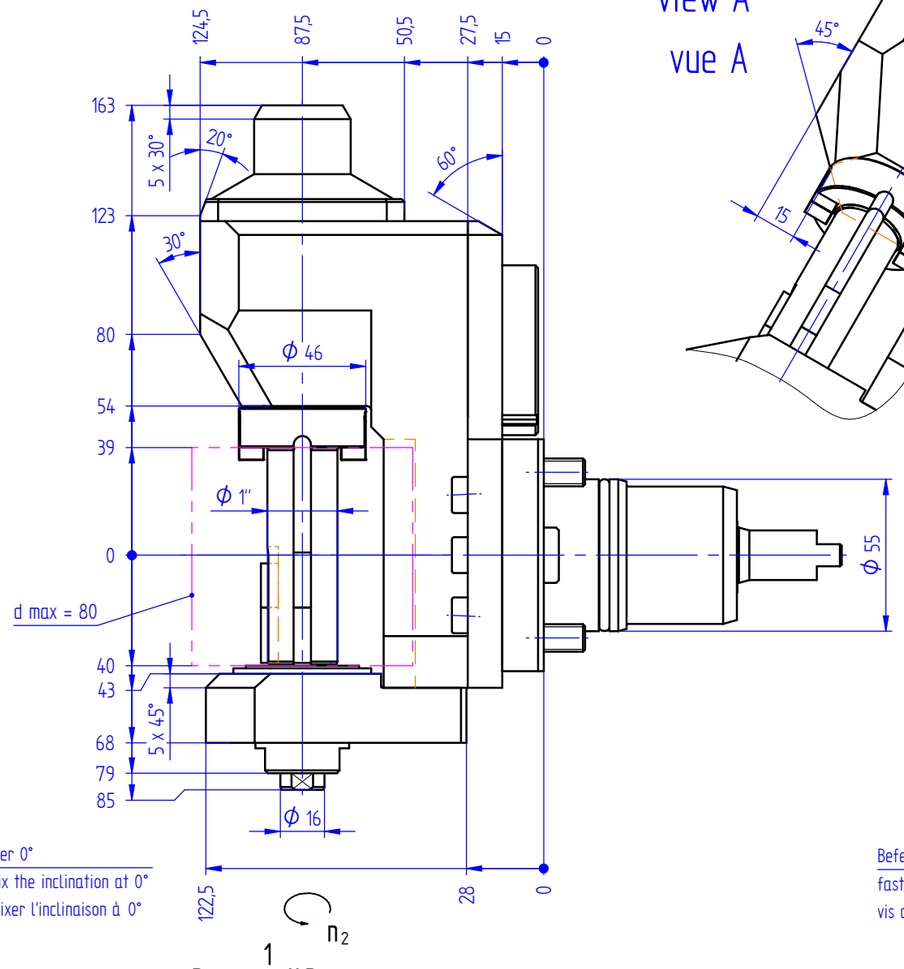

$$n_2 = +\frac{1}{i} \times n_1$$

Ansicht A
view A
vue A

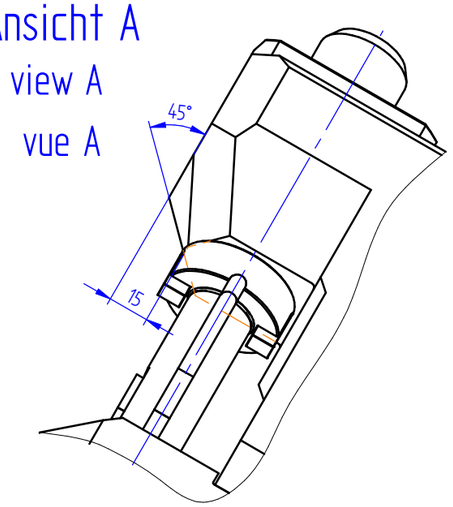

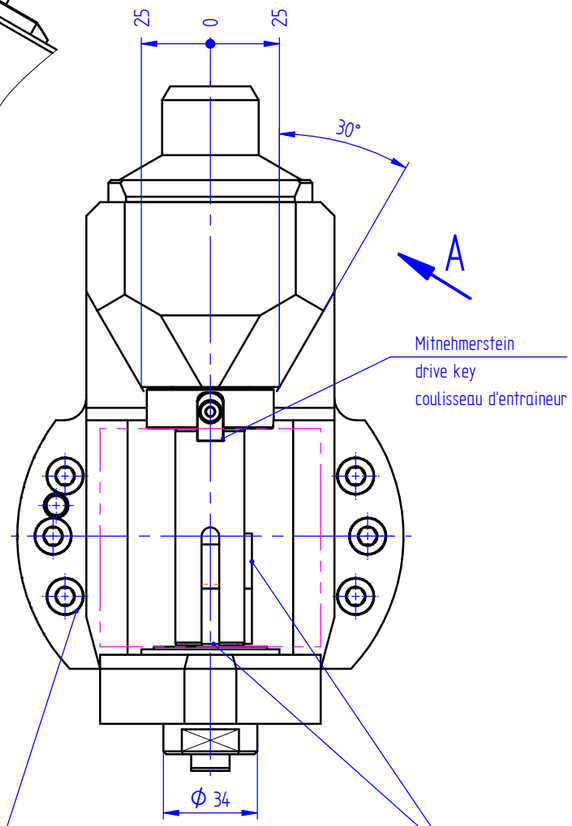

Mitnehmerstein
drive key
coulisseau d'entraineur

Befestigungsschrauben
fastening screws
vis de fixation

Passfeder
feather key
clavette

absteckbar unter 0°
possibility to fix the inclination at 0°
possibilité de fixer l'inclinaison à 0°

Gewindestift zum Abdrücken
thread screw to push away
vis pour ecarter

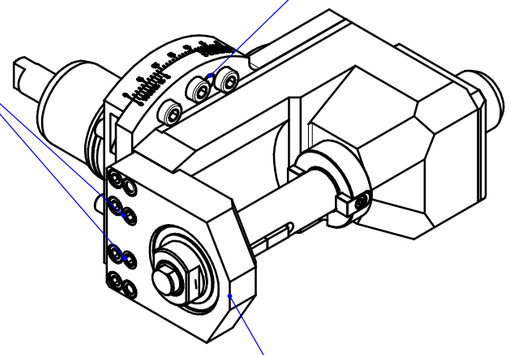

Platte abnehmbar
plate removable
plaque démontable

Platte abnehmbar, muss vorab auf Revolver montiert werden
plate removable, must be installed first on the turret
plaque démontable, doit être installée avant le montage de l'appareil

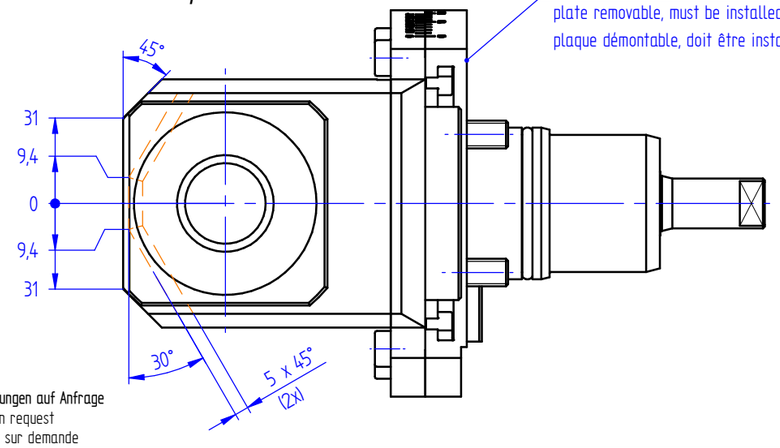

Optionen :
options :
options :

Bedienschlüsselsatz
set of wrench
jeu de clés

» weitere Ausführungen auf Anfrage
other models on request
autres modèles sur demande

i	=	2:1
M_2 max. [Nm]	=	63
n_2 max. [min^{-1}]	=	3000

Bestell - Nr.
ref.no. / No.de cde.

8 037 55 013