heimatec® GmbH
Präzisionswerkzeuge
Schwarzwaldstr. 13
D-77871 Renchen
Tel. +49 78 43 / 94 66 - 0
Fax +49 78 43 / 94 66 - 66
www.heimatec.com
info@heimatec.com

heimatec® Präzisionswerkzeuge

Winkel- Bohr- und Fräskopf

Radial drilling and milling head

Tête de perçage et de fraisage radiale

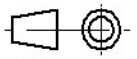

Darstellung symbolisch
symbolical drawing
schéma symbolique

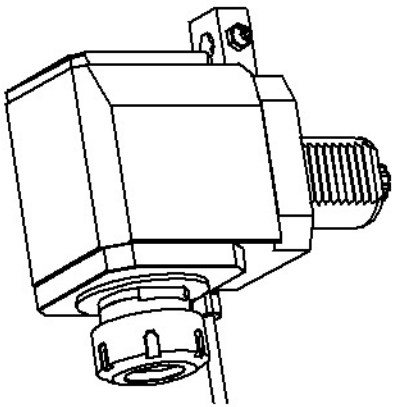

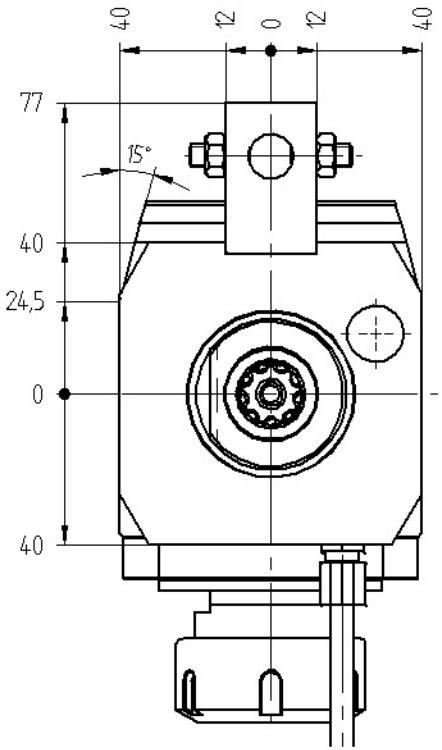

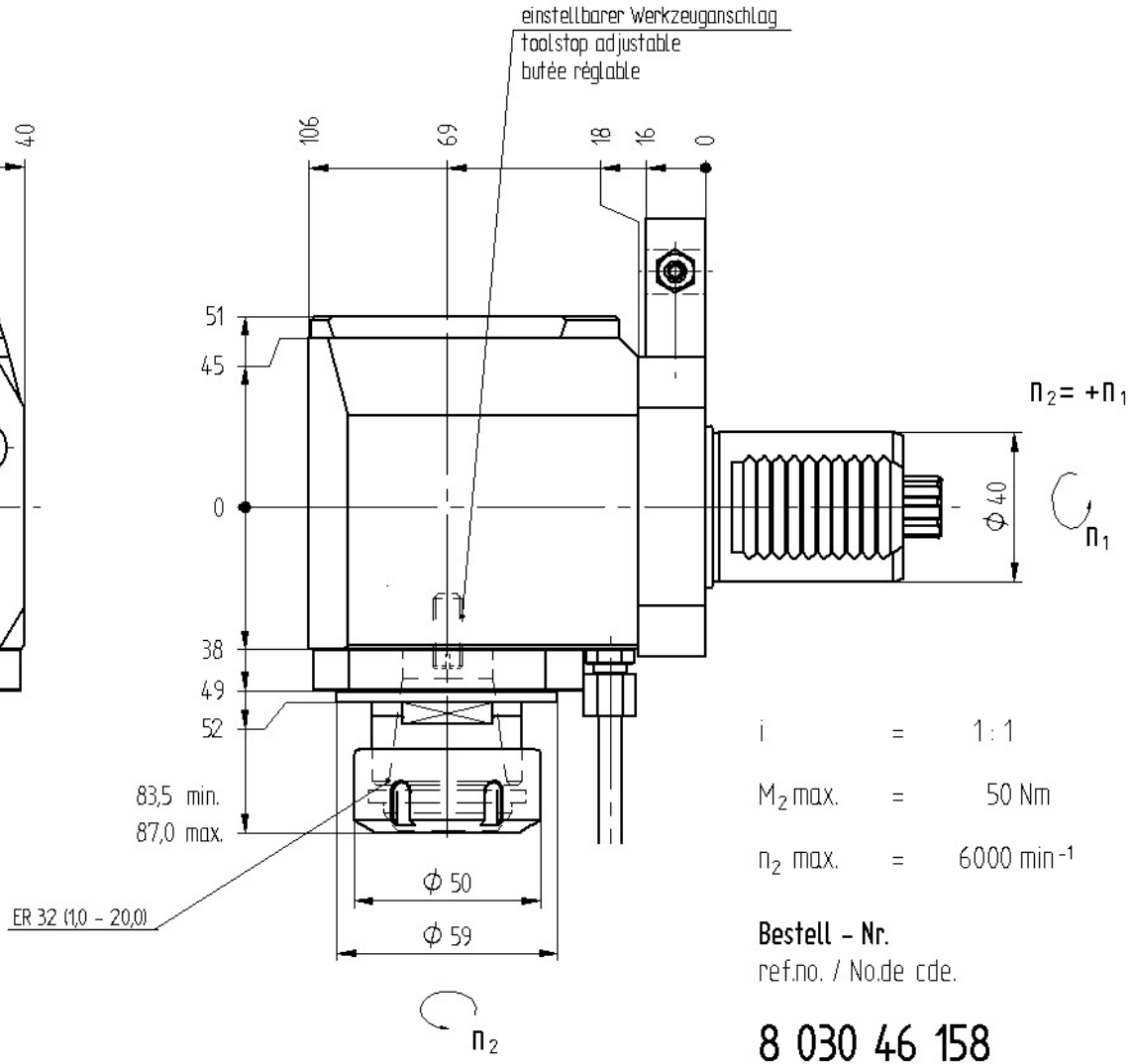

Optionen :
options :
options :

Spannzangen (siehe ZB ER32 6 000)
collets (see ZB ER32 6 000)
Les pinces (voir ZB ER32 6 000)

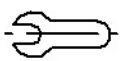

Bedienschlüsselsatz
set of wrench
Le jeu de clés

» weitere Ausführungen auf Anfrage
other models on request
autres modèles sur demande

i	=	1 : 1
M_2 max.	=	50 Nm
n_2 max.	=	6000 min^{-1}

Bestell - Nr.
ref.no. / No.de cde.

8 030 46 158

Technische Änderung vorbehalten
subject to technical changes
nous nous réservons toutes modifications techniques

Stand:06.06.2005 /mscha.erter /
DIN-A4 06.06.2005 mscha.erter
00