heimatec® GmbH
Präzisionswerkzeuge

Carl-Benz-Str. 4
D-77871 Renchen

Tel. +49 78 43 / 94 66 - 0
Fax +49 78 43 / 94 66 - 66

www.heimatec.com
info@heimatec.com

heimatec®

# Wechseleinsatz für u-tec System

insert for u-tec system
insert pour u-tec système

## Größe UT 32

size UT 32
taille UT 32

IK geeignet
suitable for IC
approprié pour arrosage interne

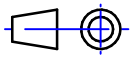

Darstellung symbolisch
symbolical drawing
schéma symbolique

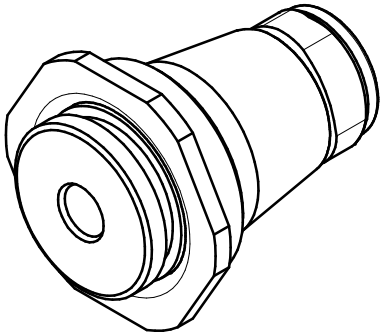

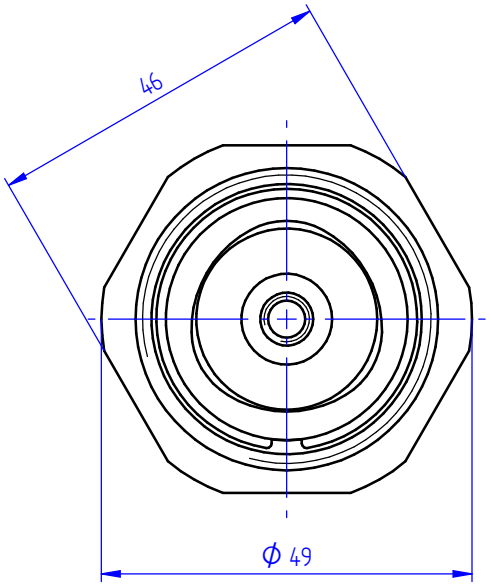


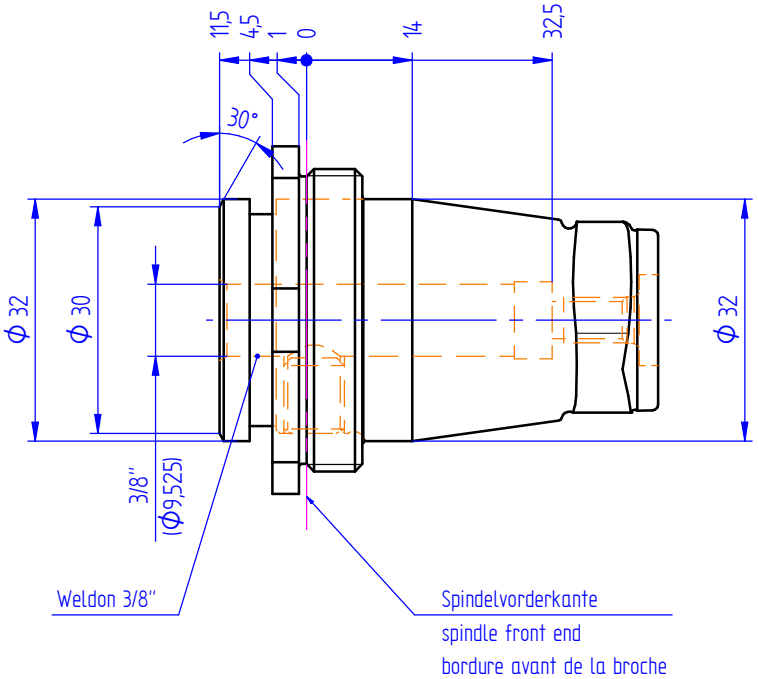


Optionen :
options :
options :

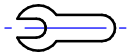

Bedienschlüssel
wrench
clé

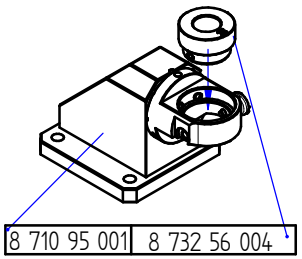


» weitere Ausführungen auf Anfrage
other models on request
autres modèles sur demande

Bestell - Nr.
ref.no. / No.de cde.

**8 779 63 022**

Technische Änderung vorbehalten
subject to technical changes
nous nous réservons toutes modifications techniques