heimatec® GmbH
Präzisionswerkzeuge
Carl-Benz-Str. 4
D-77871 Renchen
Tel. +49 78 43 / 94 66 - 0
Fax +49 78 43 / 94 66 - 66
www.heimatec.com
info@heimatec.com

heimatec® Präzisionswerkzeuge

# Winkel- Bohr- und Fräskopf

## Radial drilling and milling head

## Tête de perçage et de fraisage radiale

Darstellung symbolisch
symbolical drawing
schéma symbolique

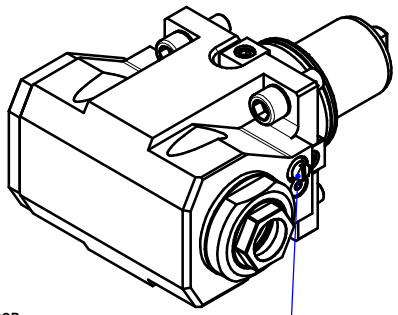

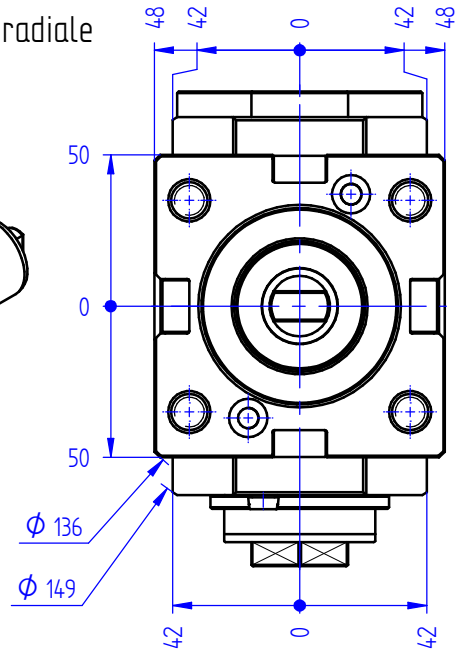


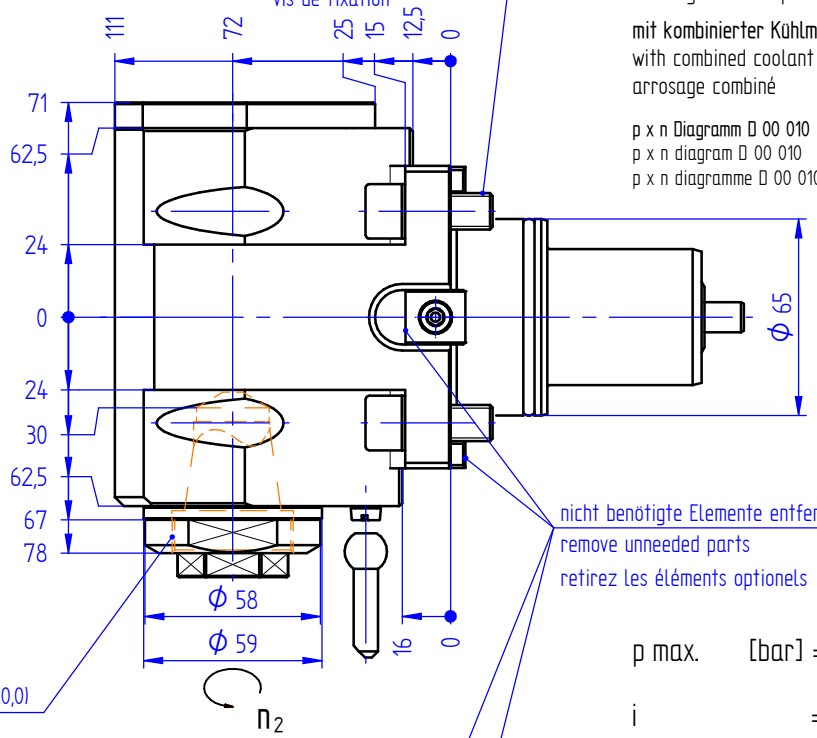


mit innerer Kühlmittelzufuhr für Hochdruck
internal coolant supply (for high pressure)
arrosage interne (pour haute pression)

mit kombinierter Kühlmittelzufuhr
with combined coolant supply
arrosage combiné

p x n Diagramm D 00 010
p x n diagram D 00 010
p x n diagramme D 00 010

Optionen :
options :
options :

Dichtscheiben
sealings
joints

bei externer Kühlmittelzufuhr Schraube entfernen
for external coolant supply, take off screw
pour arrosage externe, enlevez la vis

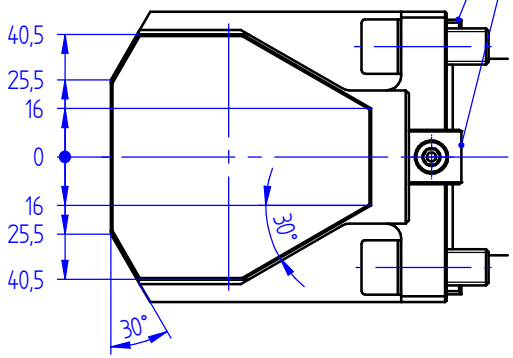


Spannzangen
collets
les pinces

Wechseleinsatz u-tec
insert u-tec
insert u-tec

Spannmuttern
clamping nuts
ecrous de serrage

Bedienschlüsselsatz
set of wrench
jeu de clés

» weitere Ausführungen auf Anfrage
other models on request
autres modèles sur demande

| | | |
|---|---|---|
| p max. | [bar] = | 140 |
| i | = | 1:1 |
| $M_2$ max. | [Nm] = | 70 |
| $n_2$ max. | [$min^{-1}$] = | 6000 |

Bestell - Nr.
ref.no. / No.de cde.

**8 030 66 142**