heimatec® GmbH
Präzisionswerkzeuge
Carl-Benz-Str. 4
D-77871 Renchen
Tel. +49 78 43 / 94 66 - 0
Fax +49 78 43 / 94 66 - 66
www.heimatec.com
info@heimatec.com

heimatec® Präzisionswerkzeuge

Doppel-Bohrstangenhalter

double boring bar holder
double porte-foret

mit kombinierter Kühlmittelzufuhr
with combined coolant supply
arrosage combiné

bei interner Kühlmittelzufuhr Gewindestift herausdrehen bis er bündig mit Außenkante ist
for internal coolant supply, turn screw upwards until it is flush with the surface of the housing
pour arrosage interne, dévissez la vis jusqu' à ce qu'elle soit à fleur de la surface du corps

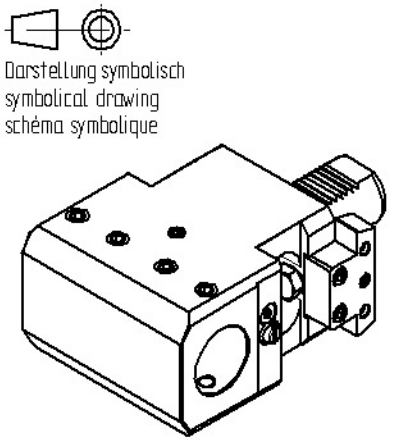

Darstellung symbolisch
symbolical drawing
schéma symbolique

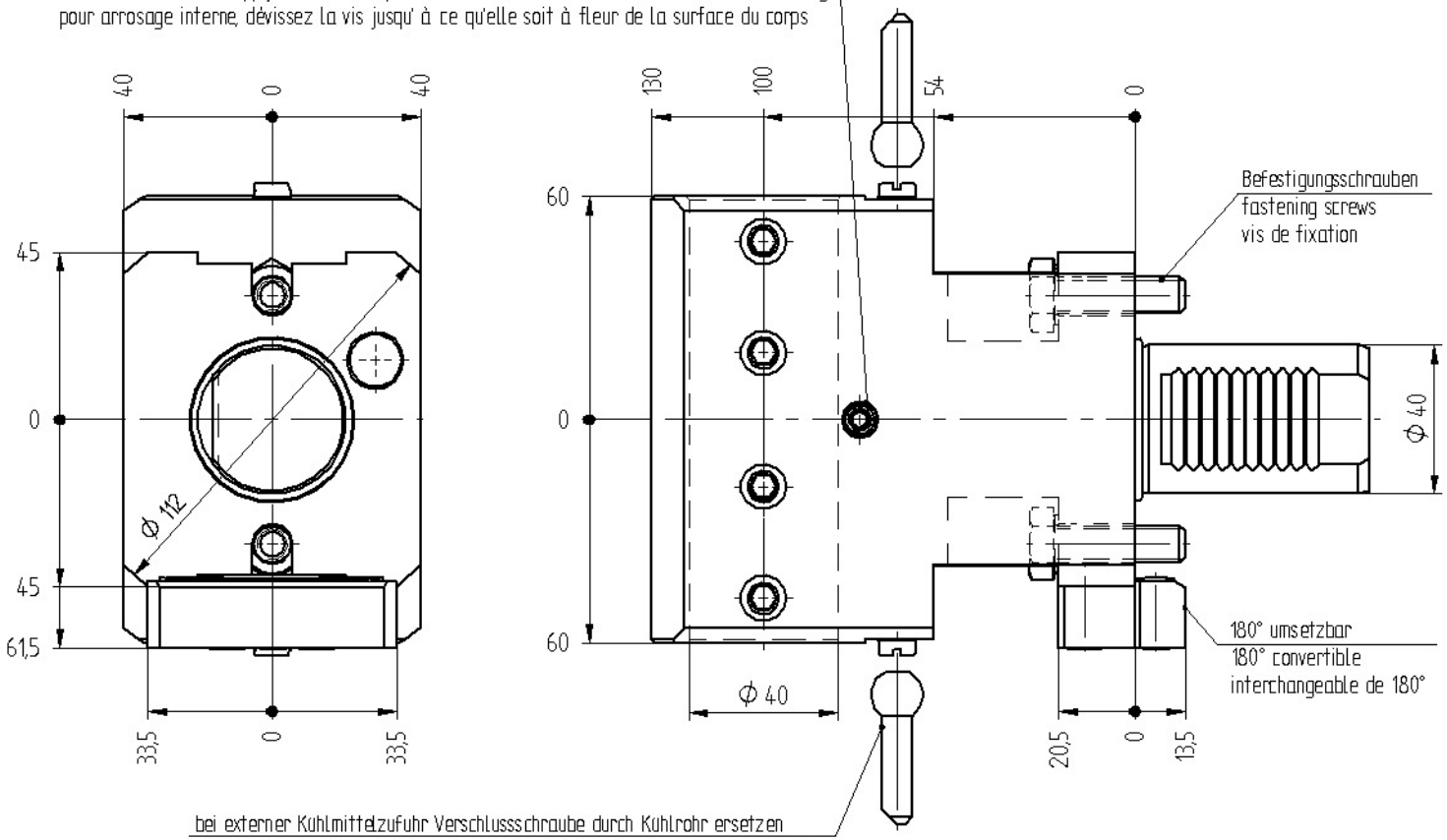

bei externer Kühlmittelzufuhr Verschlussschraube durch Kühlrohr ersetzen
using external coolant supply, please substitute locking screw by coolant tube
pour arrosage externe, remplacez la vis par le tube fileté

Optionen :
options :
options :

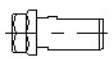

Spannzangenfutter
collet chuck
mandrin à pinces

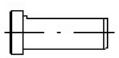

Reduzierbuchsen
reducing sleeve
douille de réduction

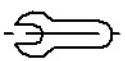

Bedienschlüssel
wrench
le clé

Bestell - Nr.
ref.no. / No.de cde.

8 239 49 009

» weitere Ausführungen auf Anfrage
other models on request
autres modèles sur demande

Technische Änderung vorbehalten
subject to technical changes
nous nous réservons toutes modifications techniques

Ma

Stand: 16.01.2009 /mbollack /
DIN-A4 16.01.2009 /mbollack /00