Schwarzwaldstr. 13
77871 Renchen

Tel. (07843) 94 66-0
Fax (07843) 94 66-66

heimatec® GmbH

Winkel- Bohr- und Fräskopf

Radial drilling and milling head

Tête de perçage et de fraisage radiale

$i \neq 1$

Darstellung symbolisch
symbolical drawing
schéma symbolique

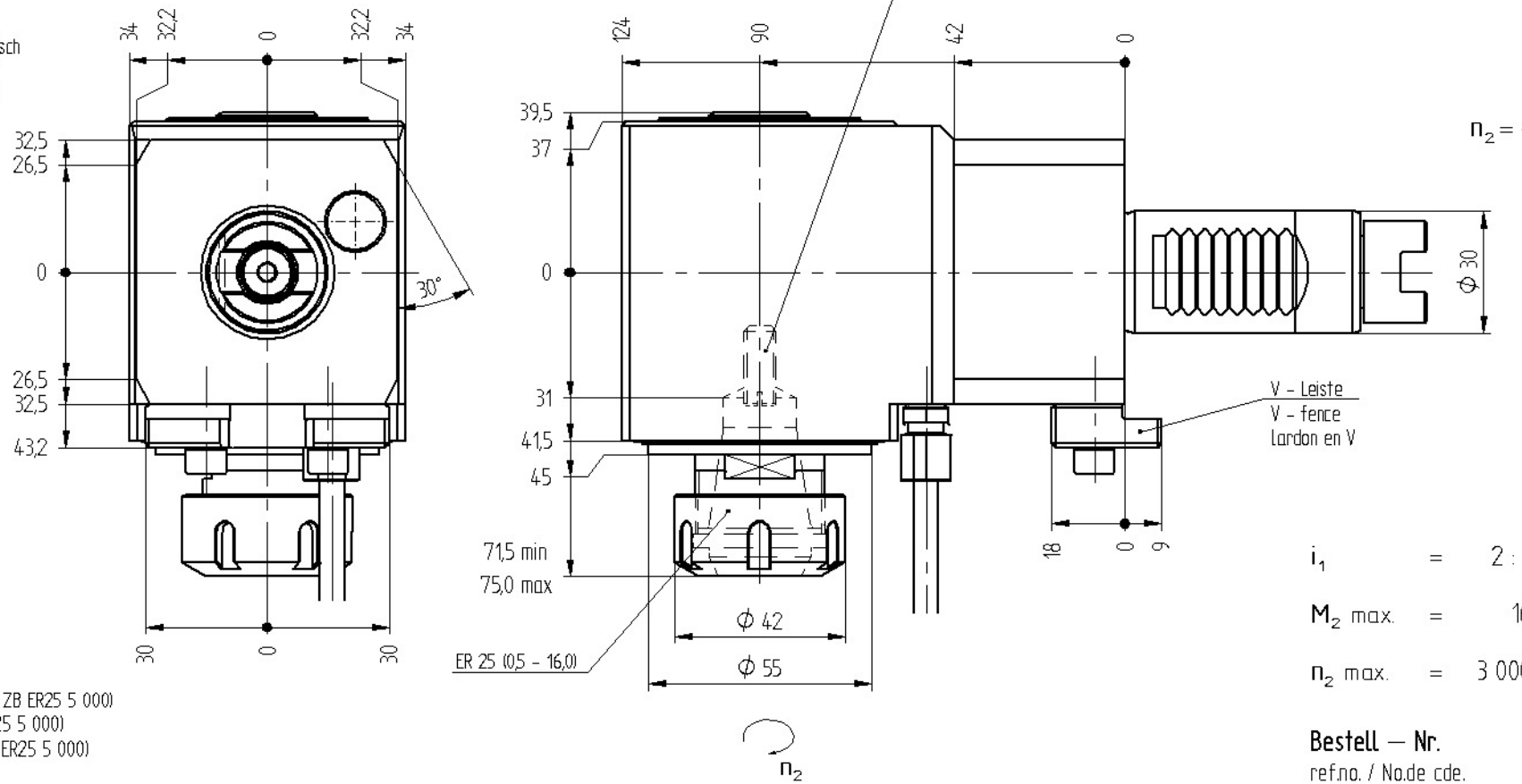

$$n_2 = -\frac{1}{i} \times n_1$$

Optionen :
options :
options :

Spannzangen (siehe ZB ER25 5 000)
collets (see ZB ER25 5 000)
Les pinces (voir ZB ER25 5 000)

Bedienschlüsselsatz
set of wrenches
Le jeu de clés

i_1	=	2 : 1
M_2 max.	=	16 Nm
n_2 max.	=	3 000 min^{-1}

Bestell – Nr.
ref.no. / No.de cde.

8 030 25 129

» weitere Werkzeugaufnahmen auf Anfrage
further tool-systems on request
autres systèmes de serrage de l'outil sur demande

» andere Über- bzw. Untersetzungen auf Anfrage
further gear ratio on request
autres rapports de transmission sur demande

Technische Änderung vorbehalten
subject to technical changes
nous nous réservons toutes modificatoins techniques

Stand: 03.03.2004 /we /Index G300
DIN-A4