Schwarzwaldstr. 13
77871 Renchen

Tel.: (07843) 94 66-0
Fax: (07843) 94 66-66

heimatec

Winkel- Bohr- und Fräskopf

Radial drilling and milling head
Tête de perçage et de fraisage radiale

p x n Diagramm: D 00 000

Trockenlauf bedingt möglich!

Darstellung symbolisch
symbolical drawing
schéma symbolique

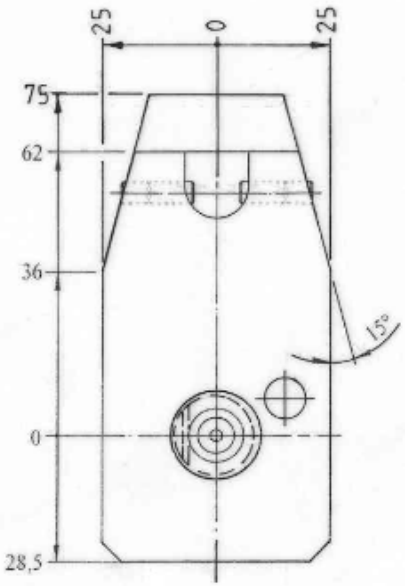

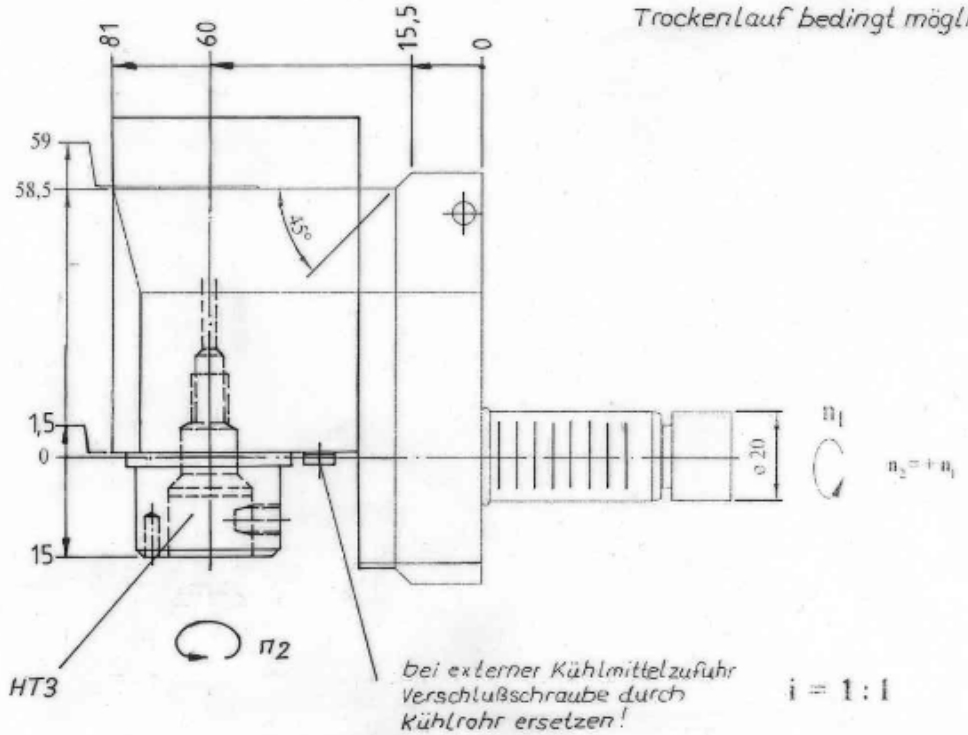

Optionen:
options:
options:

Spannzangen müssen separat bestellt werden
collets must be ordered separately
les pinces sont à commander séparément

Bedienschlüsselsatz muß separat bestellt werden
set of wrenches must be ordered separately
le jeu de clés est à commander séparément

» andere Über- bzw. Untersetzungen auf Anfrage
further gear ratio on request
autres rapports de transmission sur demande

» weitere Werkzeugaufnahmen auf Anfrage
further tool-systems on request
autres systèmes de serrage de l'outil sur demande

$i = 1 : 1$

$M_{2\,max.} = 10$ Nm

$n_{2\,max.} = 6000\ min.^{-1}$

Bestell - Nr.
ref.no. / No.de cde.

8 033 15 001

Technische Änderungen vorbehalten
Subject to technical changes
Nous nous reservons toutes modifications techniques

Stand: 17.08.04/RFy/Benzinger TNE