heimatec® GmbH
Präzisionswerkzeuge
Carl-Benz-Str. 4
D-77871 Renchen
Tel. +49 78 43 / 94 66 - 0
Fax +49 78 43 / 94 66 - 66
www.heimatec.com
info@heimatec.com

heimatec® Präzisionswerkzeuge

# Winkel- Bohr- und Fräskopf

Radial drilling and milling head

Tête de perçage et de fraisage radiale

ohne Kühlmittel
without coolant
sans arrosage

Darstellung symbolisch
symbolical drawing
schéma symbolique

Winkel-Bohr- und Fräskopf 7 039 66 060
Radial drilling and milling head 7 039 66 060
Tête de perçage et de fraisage radiale 7 039 66 060

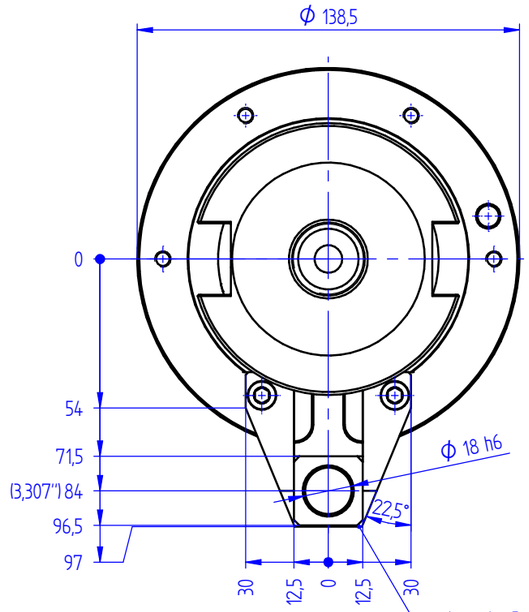


Lage der Drehmomentstütze kann zu den Nuten der Welle eingestellt werden
Position of the lacation device can be adjusted to the slots at the taper
La position du segment d'arrêt peut être ajusteé à la rainure du cône

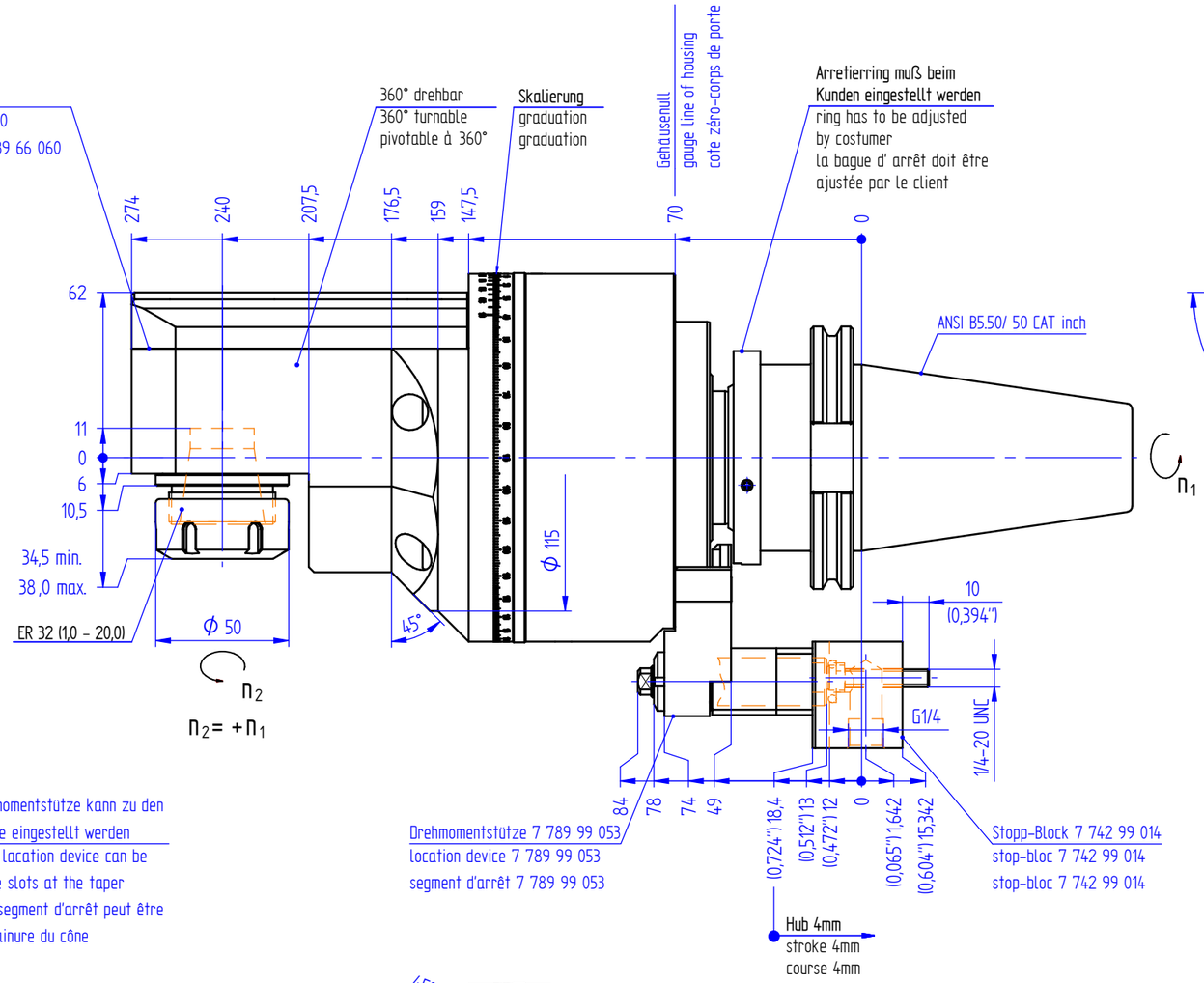


Drehmomentstütze 7 789 99 053
location device 7 789 99 053
segment d'arrêt 7 789 99 053

Stopp-Block 7 742 99 014
stop-bloc 7 742 99 014
stop-bloc 7 742 99 014

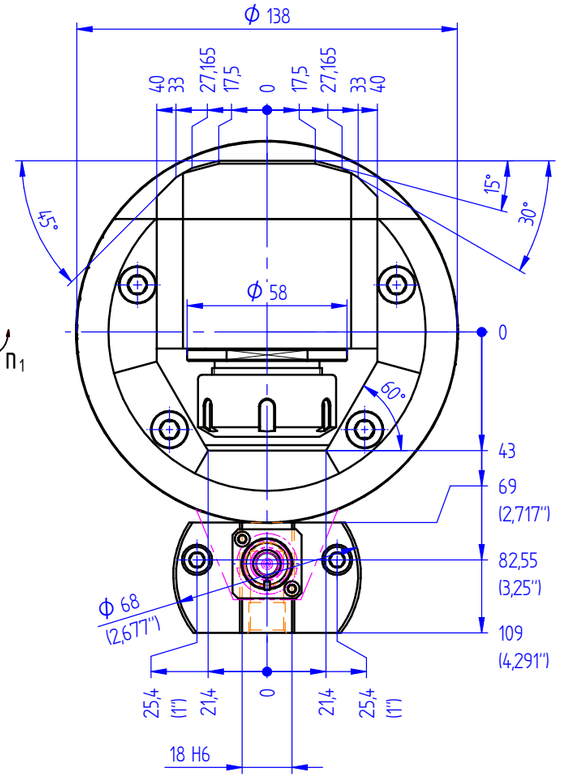


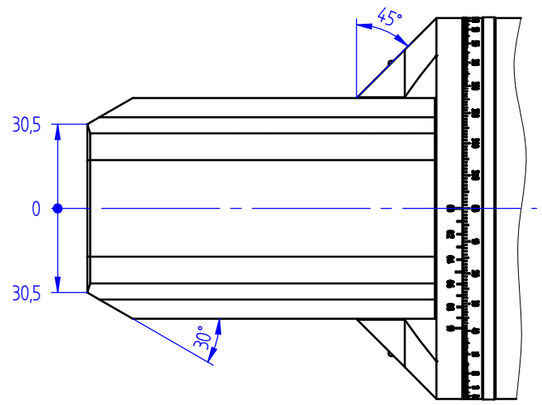


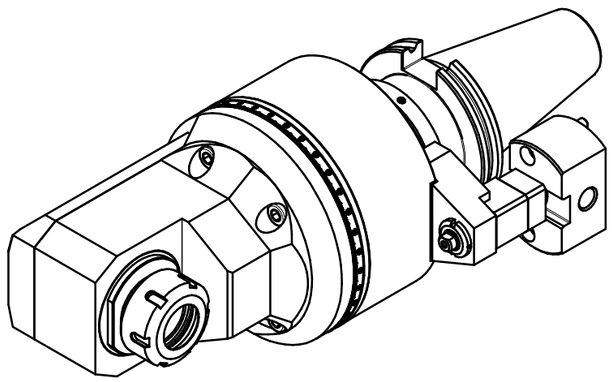

Optionen :
options :
options :

Spannzangen
collets
les pinces

Gewindebohrzangen
tapping collets
pinces de taraudage

Bedienschlüsselsatz
set of wrench
jeu de clés

» weitere Ausführungen auf Anfrage
other models on request
autres modèles sur demande

| | | |
|---|---|---|
| i | = | 1:1 |
| $M_2$ max. [Nm] | = | 50 |
| $n_2$ max. [$min^{-1}$] | = | 6000 |

Bestell - Nr.
ref.no. / No.de cde.

**7 039 66 059**

Technische Änderung vorbehalten
subject to technical changes
nous nous réservons toutes modifications techniques